Listino prezzi

Novembre 2018

INTEGRAZIONE

PEPPER
COMPLEMENTI

MADE IN ITALY

Tabella lettura prezzi

La tabella serve per individuare, all'interno del listino, il prezzo della versione di anta.
Il prezzo và ricercato nella colonna con il numero corrispondente alla versione.
Se nella colonna di prezzi che si sta utilizzando, ad un elemento non è abbinata nessuna cifra, ciò sta ad indicare che per quella versione l'elemento non è disponibile.

Price table

The table has to be used to find out the price of the wished door version.
The price has to be searched in the column with the number corresponding to the version.
If in a price column there is no price corresponding to a cabinet, it means that the wished cabinet is unavailable for that version.

Tableau des prix

Il faut utiliser ce tableau pour déterminer le prix d'une finition de façade.
Il faut chercher le prix dans la colonne au numéro correspondant á la finition.
Si dans la colonne de prix utilisée, il n'y a aucune chiffre pour l'élément considéré, ça signifie qu'il n'est pas disponible pour celle finition.

Lista de precios

La tabla sirve para individuar el precio del acabado de puerta.
El precio se encuentra en la columna con el número correspondiente al acabado.
Si en la columna de precios, al elemento no corresponde ninguna cifra, eso significa que para aquella versión el elemento no está disponible.

Tabella lettura prezzi (LE FASCE PREZZO NON SONO PROGRESSIVE)

Anta PIENA

Codice	M5	LU	LN	PE	TH	NS	Settimane Produzione
Modello	Mood	Lounge	Linea	Pepper	Touch	Noisette	
Spessore anta	19 mm	22 mm	22 mm	22 mm	25 mm	30 mm	
LAMINATO B.P.	1	2	2				5
MONOLACCATO LUCIDO	3	3	3				7
LACCATO SPECIALE	7	7	7		7		8
LACCATO LUCIDO		6	6		6	9	8
LACCATO OPACO	4	4	4		5	9	6
LACCATO OPACO METALLO EFFETTO CEMENTO	4		4				6
LACCATO OPACO METALLO EFFETTO GRAFFIATO		5	5	5	5		6
VETRO LACCATO LUCIDO	5		5				6
VETRO LACCATO SATINATO	5		5				6
RESINA	8	8	8		8		8
LAMINAM	10	10	10				6
FENIX	4	4	4		4		6
HPL	4	4	4				6
IMPIALLACCIATO LARICE VERTICALE LACCATO BIANCO		7	7	8	7		7
IMPIALLACCIATO VEGETALE (LIGNA 4.0)		3	4		4		5
LEGNO ROVERE IMPIALLACCIATO VENA ORIZZONTALE LACCATO		6	6		6		7
LEGNO ROVERE IMPIALLACCIATO VENA ORIZZONTALE TINTO		7	7		7		7
LEGNO IMPIALLACCIATO PALISSANDRO		7	7		7		7
LEGNO ROVERE TERMO TRATTATO		7	7	8	7		7
LEGNO IMPIALLACCIATO EBANO		7	7		7		7
LEGNO IMPIALLACCIATO NOCE AMERICANO		7	7	8	7	9	7
LEGNO IMPIALLACCIATO LEGNO ANTICO		7	7	8	7		7
LEGNO ROVERE IMPIALLACCIATO FIAMMATO LACCATO		7	7	8	7		7
LEGNO ROVERE IMPIALLACCIATO FIAMMATO TINTO		7	7	8	7		7
LEGNO IMPIALLACCIATO YELLOWPINE		7	7		7		7
LEGNO IMPIALLACCIATO OLIVO		7 +30%	7 +30%		7 +30%		7
LEGNO IMPIALLACCIATO PALLISANSRO SANTOS OPACO		7 +30%	7 +30%		7 +30%		8
LEGNO IMPIALLACCIATO EBANO LUCIDO		9	9		9		8
LEGNO IMPIALLACCIATO PALISSANDRO LUCIDO		9	9		9		8
LEGNO IMPIALLACCIATO OLIVO LUCIDO		9 +30%	9 +30%		9 +30%		8
LEGNO IMPIALLACCIATO PALISSANDRO SANTOS LUCIDO		9 +30%	9 +30%		9 +30%		8

Tabella lettura prezzi (LE FASCE PREZZO NON SONO PROGRESSIVE)

Anta TELAIO + VETRO

Codice	M5	LU	LN	PE	TH	NS	Settimane Produzione
Modello	Mood	Lounge	Linea	Pepper	Touch	Noisette	
Spessore anta	19 mm	22 mm	22 mm	22 mm	25 mm	30 mm	
TELAIO LEGNO FINITURA LIGNA 4.0 CON VETRO FUME' (MARILYN 45)		1 -20%					6
TELAIO LEGNO FINITURA LIGNA 4.0 CON VETRO TRASPARENTE (MARILYN 45)		1 -20%					6
TELAIO LEGNO FINITURA LIGNA 4.0 CON VETRO REFLECTING (MARILYN 45)		1 -15%					6
TELAIO LACCATO OPACO CON VETRO FUME' (MARILYN 45)		1 -15%					6
TELAIO LACCATO OPACO CON VETRO TRASPARENTE (MARILYN 45)		1 -15%					6
TELAIO LACCATO OPACO CON VETRO REFLECTING (MARILYN 45)		1 -15%					6
TELAIO ALLUMINIO FINITURA TITANIO O BRILL CON VETRO FUME'		1	1				7
TELAIO ALLUMINIO FINITURA TITANIO O BRILL CON VETRO TRASPARENTE		1	1				7
TELAIO ALLUMINIO FINITURA TITANIO O BRILL CON VETRO REFLECTING		2	2				7
TELAIO FINITURA LACCATO OPACO CON VETRO FUME' (MARILYN)		3					7
TELAIO FINITURA LACCATO OPACO CON VETRO TRASPARENTE (MARILYN)		3					7
TELAIO FINITURA LACCATO OPACO CON VETRO REFLECTING (MARILYN)		3					7
TELAIO NOCE AMERICANO CON VETRO REFLECTING						3	8
* TELAIO ALLUMINIO ANODIZZATO NERO CON VETRO FUME'				3			7
* TELAIO ALLUMINIO ANODIZZATO NERO CON VETRO INDUSTRIALE				3 +5%			7
TELAIO FINITURA LACCATO LUCIDO CON VETRO FUME' (MARILYN)		3 +5%					7
TELAIO FINITURA LACCATO LUCIDO CON VETRO TRASPARENTE (MARILYN)		3 +5%					7
TELAIO FINITURA LACCATO LUCIDO CON VETRO REFLECTING (MARILYN)		3 +5%					7

(*) Disponibile solo con apertura battente - Versione con vetro INDUSTRIALE Altezza massima H.200 cm

Tabella lettura prezzi

Maggiorazioni	**Fascia**
LAMINATO B.P.	A
FENIX	C
HPL	C
LACCATO OPACO	D
LACCATO OPACO METALLO EFFETTO CEMENTO	D
LACCATO OPACO METALLO EFFETTO GRAFFIATO	D
IMPIALLACCIATO VEGETALE (LIGNA 4.0)	C
LACCATO LUCIDO	E
LEGNO IMPIALLACCIATO	F
LEGNO IMPIALLACCIATO OLIVO / PALISSANDRO SANTOS	F+30%
LACCATO SPECIALE	F
RESINA	G
LEGNO IMPIALLACCIATO DOGATO	G
LEGNO IMPIALLACCIATO LUCIDO	H
LEGNO IMPIALLACCIATO OLIVO LUCIDO / PALISSANDRO SANTOS LUCIDO	H+30%
LAMINAM	L

Tabella lettura prezzi (LE FASCE PREZZO NON SONO PROGRESSIVE)

Materiali PANNELLI		Fascia	Spessore						
			12 mm	18/19 mm	22 mm	25 mm	30 mm	40 mm	60 mm
LAMINATO B.P.	BIANCO DQ7	A	X	X	X				
	ROVERE TERMICO N.4	A	X	X	X				
	LEGNO VINTAGE N.8	A	X	X	X				
	ARGILLA N.9	A		X	X				
	PLATINO NA	A		X	X				
	CEMENTO CHIARO NB	A		X	X				
	CEMENTO SCURO NC	A		X	X				
	OLMO GRIGIO N.7	A	X	X	X				
	ROVERE WHITE ND	A	X	X	X				
	ROVERE LERICI N.6	A	X	X	X				
	ROVERE GRIGIO N.5	A		X	X				
	CANAPA PRIMOFIORE (EFFETTO PELLE)	A		X		X			
	LARICE TERMICO	A		X		X			
LACCATO SPECIALE		F	X	X	X	X	X	X	
LACCATO LUCIDO		E	X	X	X	X	X	X	
LACCATO OPACO		D	X	X	X	X	X	X	
LACCATO OPACO METALLO EFFETTO CEMENTO		D		X	X				
LACCATO OPACO METALLO EFFETTO GRAFFIATO		D	X	X	X	X	X	X	
LIGNA 4.0 IMPIALLACCIATO VEGETALE		C	X	X	X				
RESINA		G	X	X	X	X		X	
FENIX		C	X	X	X	X		X	
HPL		C	X	X	X	X	X	X	
IMPIALLACCIATO LARICE VERTICALE LACCATO		F	X	X	X	X	X	X	X
LEGNO ROVERE IMPIALLACCIATO VENA ORIZZONTALE LACCATO		F	X	X	X	X	X	X	X
LEGNO ROVERE IMPIALLACCIATO VENA ORIZZONTALE TINTO		F	X	X	X	X	X	X	X
LEGNO IMPIALLACCIATO PALISSANDRO		F	X	X	X	X	X	X	X
LEGNO IMPIALLACCIATO EBANO		F	X	X	X	X	X	X	X
LEGNO ROVERE TERMO TRATTATO		F	X	X	X	X	X	X	X
LEGNO IMPIALLACCIATO NOCE AMERICANO		F	X	X	X	X	X	X	X
LEGNO IMPIALLACCIATO LEGNO ANTICO		F	X	X	X	X	X	X	X
LEGNO ROVERE IMPIALLACCIATO FIAMMATO LACCATO		F	X	X	X	X	X	X	X
LEGNO ROVERE IMPIALLACCIATO FIAMMATO TINTO		F	X	X	X	X	X	X	X
LEGNO IMPIALLACCIATO YELLOWPINE		F	X	X	X	X	X	X	X
LEGNO IMPIALLACCIATO OLIVO / PALISSANDROS SANTOS OPACO		F +30%	X	X	X	X	X	X	X
LEGNO IMPIALLACCIATO LUCIDO		H	X	X	X	X	X	X	X
LEGNO IMPIALLACCIATO OLIVO LUCIDO / PALISSANDRO SANTOS LUCIDO		H +30%	X	X	X	X	X	X	X

Tabella lettura prezzi (LE FASCE PREZZO NON SONO PROGRESSIVE)

Materiali PANNELLI	**Fascia**	Spessore						
		12 mm	**18/19 mm**	**22 mm**	**25 mm**	**30 mm**	**40 mm**	**60 mm**
LEGNO ROVERE TERMO TRATTATO DOGATO	**G**		X	X	X	X	X	X
LEGNO IMPIALLACCIATO NOCE AMERICANO DOGATO	**G**		X	X	X	X	X	X
LEGNO IMPIALLACCIATO LEGNO ANTICO DOGATO	**G**		X	X	X	X	X	X
LEGNO ROVERE IMPIALLACCIATO FIAMMATO LACCATO DOGATO	**G**		X	X	X	X	X	X
LEGNO ROVERE IMPIALLACCIATO FIAMMATO TINTO DOGATO	**G**		X	X	X	X	X	X
IMPIALLACCIATO LARICE VERTICALE LACCATO DOGATO	**G**		X	X	X	X	X	X

PEPPER

KITCHEN COLLECTION

PEPPER

LEGNO IMPIALLACCIATO DOGATO VENA VERTICALE SP. 22 MM . STAVED WOODEN VENEERED - LONG GRAINS th. 22 mm . PLAQUÉ BOIS À DOUVES - FIL VERTICAL ép. 22 mm
ENCHAPADO MADERA CON DUELAS - VETA VERTICAL esp. 22 mm

QL
legno antico
antique wood
bois antique
madera anticada

QH
noce americano
american walnut
noyer américain
nogal americano

QR
larice bianco
larch veneered
mélèze blanc brossé
alerce blanco

QP
rovere termotrattato
heat-treated oak
chêne thermo-traité
roble termico

LEGNO ROVERE IMPIALLACCIATO DOGATO VENA VERTICALE sp. 22 mm . STAVED OAK VENEERED WITH LONG GRAINS th. 22 mm .
PLAQUÉ CHÊNE À DOUVES FIL VERTICAL ép. 22 mm . ENCHAPADO ROBLE CON DUELAS – VETA VERTICAL esp. 22 mm

QC R01
naturale
natural
naturel
natural

QC R02
sbiancato
bleached
blanchi
blanqueado

QC R03
tinto bianco poro scuro
white stained oak
teinté blanc pore foncé
teñido blanco poro oscuro

QC R04
grigio caldo
warm grey stained
gris chaud
gris caliente

QC R05
tinto grigio chiaro poro scuro
light grey stained oak
teinté gris clair pore foncé
teñido gris claro poro oscuro

QC R06
tinto grigio medio poro scuro
grey stained oak
teinté gris moyen pore foncé
teñido gris medio poro oscuro

QC R07
tinto grigio scuro
dark grey stained
teinté gris foncé
teñido gris oscuro

QC R08
tinto noce
walnut stained
teinté noyer
teñido nogal

QC R09
tinto tabacco
tobacco stained
teinté tabac
teñido tabaco

QC R10
tinto wengè
wengè stained
teinté wengue
teñido wenguè

VETRO CON TELAIO ALLUMINIO ANODIZZATO NERO sp. 22 mm . GLASS DOOR WITH BLACK ANODIZED ALUMINIUM FRAME th. 22 mm . PORTE VITRINE AVEC CADRE EN ALUMINIUM ANODISÉ NOIR ép. 22 mm . PUERTA VITRINA CON MARCO ANODISADO NEGRO esp. 22 mm

V5
fumè grigio
smoke grey
gris fumé
gris humo

V6
vetro rigato industriale
industrial ribbed glass
verre rayé industriel
vidrio estriado industrial

MANIGLIE . HANDLE . POIGNÉE . TIRADOR

FIANCHI . SIDES . CÔTÉS . COSTADOS

I fianchi di finitura possono essere realizzati in qualsiasi finitura presente nelle tabelle . The side finishes can be produced in any finish included in the tables . Les côtés de finition sont réalisés dans toute finition inclue dans les tableaux . Los costados vistos son realizados en cada acabado incluído en las tablas.

*__Sulle ante con venatura verticale le maniglie non rispettano la continuità della vena__ . On the doors with vertical grains doors and handles will not have grains matching . Sur les portes et les poignées les fils verticaux sont différents et pas assortis . En las puertas y los tiradores los hilos verticales son diferentes y non combinados

FINITURE ANTE

FENIX sp. 19/22/25 mm . FENIX th. 19/22/25 mm . FENIX ép. 19/22/25 mm . FENIX esp. 19/22/25 mm

FXBK bianco Kos
FXCT castoro Ottawa
FXZD zinco Doha
FXGL grigio Londra
LXBD bronzo Doha
FXRJ rosso jaipur
FXVC verde Comodoro
FXBL bluriva
FXGE grigio Effeso
FXTD titanio Doha

FXGB grigio bromo
FXPD piombo Doha
FXNI nero ingo

HPL sp. 19/22 mm . HPL th. 19/22 mm . HPL ép. 19/22mm . HPL esp. 19/22 mm

FXBK bianco Kos
LMFS bianco pietra
SRSE settecento
SRCU cuba
SRMZ mizar
SRAV avana
SREL eldora
SRQU quiber
SRFA faucon
SRRG ruggine

SRNA nassau
SRCA calais
SRSA savoy
SRCY cayman
SRBR brook
SRVA valley
SRVS vision
SRWD woody
SRMA malibù
SRTS tosca

SRTC tocsy
SRBM bombay
SRBL black rock
SRME merak
SRAE argento
SRBE belon
SRKL kaliba
SRVU vulcano pietra
SRAR ardesia
SRNP nero pietra

SRCE cemento luna
SROT ottocento
SRKA karbon

FINITURE ANTE

LAMINAM sp. 19/22 mm . LAMINAM th. 19/22 mm . LAMINAM ép. 19/22 mm . LAMINAM esp. 19/22 mm

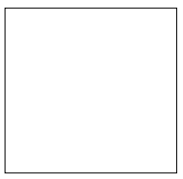

LMBA
bianco assoluto

LMCL
calacatta oro venato lucido

LMCI
calce bianco

LMCN
calce nero

LMFP
fokos piombo

LMFR
fokos roccia

LMFT
fokos terra

LMFS
fokos sale

LACCATO OPACO METALLO EFFETTO GRAFFIATO sp. 22/25 mm . SCRATCHED METALLIC LACQUERED th. 22/25 mm . LAQUÊ OPAQUE EFFET DE RÊCHE ép. 22/25 mm
LACADO OPACO METALICO EFECTO DEL CHIRRIANTE esp. 22/25 mm

YCHA
champagne

YBRO
bronzo

YGRF
grigio ferro

YANT
antracite

INDICE

INDICE

MAGGIORAZIONI

Maggiorazioni cassetti Pag. 3
Maggiorazioni per elementi a vetro Pag. 4

SOPRABASI

Soprabasi Pag. 5

BASI H.60

Basi dispense Pag. 5
Basi con attrezzature Pag. 7
Basi forno Pag. 8
Basi maxiforno forno Pag. 8
Basi sottolavello Pag. 8

BASI H.80

Basi forno con cassetto superiore Pag. 9
Basi forno con cassetto superiore e profilo gola Pag. 9
Basi elettrodomestici Pag. 9
Basi elettrodomestici profilo gola Pag. 10

COLONNE

Colonne per frigo H.212 cm Pag. 11
Colonne per frigo H.236 cm Pag. 11
Colonne per frigo H.260 cm Pag. 11

ELEMENTI COMUNI

Ante rientranti Pag. 12
Elementi interni Pag. 14
Complementi Pag. 17

ISOLE - PENISOLE

ISOLE PEPPER Pag. 19
Soprabasi P.48,6 Pag. 25
Basi P.32 Pag. 25
Basi P.48,6 Pag. 26

ACCESSORI

Gambe Penisole Pag. 27
Lavelli Pag. 28
Tavolo estraibile interno rivestito Pag. 28
Led Pag. 29

RUBINETTERIA

Miscelatori Pag. 30

CAPPE

Cappa MOOD Pag. 31
Cappa parete SHELF Pag. 32
Cappa isola SHELF Pag. 33

PIANI DI LAVORO

Tabella finiture Pag. 34
HPL Pag. 39
Dekton Pag. 42
Laminam Pag. 45
Fenix Pag. 48

TAVOLI

Tavoli Pag. 50

ELEMENTI AL METRO

Zoccoli Pag. 51

MAGGIORAZIONI

Maggiorazioni cassetti

TYPE - TIPO - TYPE	MAGGIORAZIONE SPONDA - EXTRACHARGE FOR DRAWERS - SOBREPRECIOS P/CAJONES - MAJORATION POUR TIROIRS	P.	HETTICH INOX			BLUM LEGRABOX		
A	1 Cestello - 1 pan drawer - 1 cacerolero - 1 casserolier	61,6	XX99ZA50HX	€	55	XX99ZA50BG	€	58
B	1 Cestello + 1 Cassetto - 1 pan drawer + 1 drawer - 1 cacerolero + 1 cajon - 1 casserolier + 1 tiroir	61,6	XX99ZB50HX	€	94	XX99ZB50BG	€	103
C	1 Cestello + 2 Cassetti - 1 pan drawer + 2 drawers - 1 cacerolero + 2 cajones - 1 casserolier + 2 tiroirs	32	XX99ZC27HX	€	133	XX99ZC27BG	€	182
		48,6	XX99ZC40HX	€	133	XX99ZC40BG	€	182
		61,6	XX99ZC50HX	€	133	XX99ZC50BG	€	148
D	1 Cestello Rinforzato - 1 reinforced pan drawer - 1 cacerolero reforzado - 1 casserolier renforcé	61,6	XX99ZD50HX	€	55	XX99ZD50BG	€	97
E	1 Cestello Rinforzato + 1 Cassetto - 1 reinforced pan drawer + 1 drawer - 1 cacerolero reforzado + 1 cajon - 1 casserolier renforcé + 1 tiroir	32	XX99ZE27HX	€	94	XX99ZE27BG	€	163
		61,6	XX99ZE50HX	€	94	XX99ZE50BG	€	142
F	1 Cestello Rinforzato + 1 Cassetto Interno - 1 reinforced pan drawer + 1 internal drawer - 1 cacerolero reforzado + 1 cajon interno - 1 casserolier renforcé + 1 tiroir à l'anglaise	61,6	XX99ZF50HX	€	94	XX99ZF50BG	€	155
G	1 Cestello Rinforzato + 2 Cassetti Interni - 1 reinforced pan drawer + 2 internal drawers - 1 cacerolero reforzado + 2 cajones internos - 1 casserolier renforcé + 2 tiroirs à l'anglaise	32	XX99ZG27HX	€	133	XX99ZG27BG	€	247
		48,6	XX99ZG40HX	€	133	XX99ZG40BG	€	247
		61,6	XX99ZG50HX	€	133	XX99ZG50BG	€	213
H	2 Cestelli - 2 pan drawers - 2 caceroleros - 2 casseroliers	32	XX99ZH27HX	€	110	XX99ZH27BG	€	132
		48,6	XX99ZH40HX	€	110	XX99ZH40BG	€	132
		61,6	XX99ZH50HX	€	110	XX99ZH50BG	€	116
K	1 Cassetto - 1 drawer - 1 cajon - 1 tiroir	32	XX99ZK27HX	€	39	XX99ZK27BG	€	58
		61,6	XX99ZK50HX	€	39	XX99ZK50BG	€	45
J	2 Cestelli Rinforzati - 2 reinforced pan drawers - 2 caceroleros reforzados - 2 casseroliers renforcés	61,6	XX99ZJ50HX	€	110	XX99ZJ50BG	€	194
L	1 Cassetto Basso - 1 shallow drawer - 1 cajon bajo - 1 tiroir bas	61,6	XX99ZL50HX	€	-	XX99ZL50BG	€	45
M	3 Cassetti - 3 drawers - 3 cajones - 3 tiroirs	61,6	XX99ZM50HX	€	117	XX99ZM50BG	€	135
N	4 Cassetti - 4 drawers - 4 cajones - 4 tiroirs	32	XX99ZN27HX	€	156	XX99ZN27BG	€	232
		48,6	XX99ZN40HX	€	156	XX99ZN40BG	€	232
		61,6	XX99ZN50HX	€	156	XX99ZN50BG	€	180
P	3 Cassetti Interni - 3 internal drawers - 3 cajones internos - 3 tirois à l'anglaise	32	XX99ZP27HX	€	117	XX99ZP27BG	€	213
		61,6	XX99ZP50HX	€	117	XX99ZP50BG	€	174
Q	5 Cassetti Interni - 5 internal drawers - 5 cajones internos - 5 tiroirs à l'anglaise	32	XX99ZQ27HX	€	195	XX99ZQ27BG	€	355
		61,6	XX99ZQ50HX	€	195	XX99ZQ50BG	€	290
R	1 Telaio Pattumiera + 1 Cassetto Interno - 1 waste bin frame + 1 internal drawer - 1 chasis de basurero + 1 cajon interno - 1 cadre de poubelle + 1 tiroir à l'anglaise	61,6	XX99ZR50HX	€	78	XX99ZR50BG	€	103
S	2 Cestelli per Sottolavello - 2 pan drawers for sink cabinet - 2 caceroleros p/bajo fregadero - 2 casseroliers pour élément bas pour évier	61,6	XX99ZS50HX	€	94	XX99ZS50BG	€	103

Maggiorazioni per elementi a vetro

ELEMENTI		COD.	A	B	C	D	E	F	G	H	L
	Finitura cassa interna PENSILE	**XX9LCPXX**	293	316	406	396	418	738	1.045	1.617	1.762

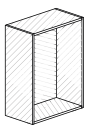

Il prezzo della maggiorazione finitura cassa interna si calcola:
Quadratura del mobile (L x H) x prezzo della maggiorazione finitura scelta.

ES: Pensile L.60 H.72 con finitura interna LACC.OPACO

0,60 x 0,72 = 0,432 x 396 (Lacc.Opaco fascia D) = €.171

	Finitura cassa interna COLONNE	**XX9LCCXX**	345	310	526	506	535	942	1.342	2.078	2.268

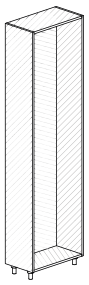

Il prezzo della maggiorazione finitura cassa interna si calcola:
Quadratura del mobile (L x H) x prezzo della maggiorazione finitura scelta.

ES: Colonna L.60 H.200 con finitura interna LACC.OPACO

0,60 x 2 = 1,2 x 506 (Lacc.Opaco fascia D) = €.607

Soprabasi

h. 20

ELEMENTI	Descrizione	H.	Pollici	P.	L	COD.	€.
	Soprabase a giorno - Sp. 1,6 cm - Opaco nero						
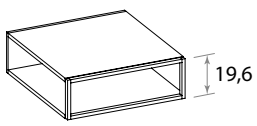		20	-	34,4	30	XXBG522N	130
		20	-	34,4	45	XXBG524N	138
		20	-	34,4	60	XXBG525N	157
		20	27’	34,4	68,6	XXBG52WN	162
		20	30’	34,4	76,2	XXBG52XN	171
		20	-	34,4	90	XXBG528N	178
		20	-	64	30	XXBG022N	136
		20	-	64	45	XXBG024N	145
		20	-	64	60	XXBG025N	168
		20	27’	64	68,6	XXBG02WN	173
		20	30’	64	76,2	XXBG02XN	183
		20	-	64	90	XXBG028N	191
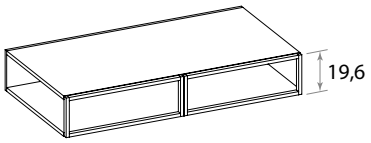	**Soprabase a giorno - Sp. 1,6 cm - Opaco nero**	20	.	34,4	120	XXBG529N	239
		20	.	64	120	XXBG029N	255

Basi dispense

Profondità elementi esclusa anta

h. 60

ELEMENTI	Descrizione	Pollici	P.	L.	COD.	1	2	3	4	5	6	7	8	9	10
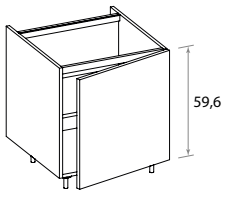	**Base con anta, con ripiano**	-	32	30	BBUE2R		129	150	157	172	201	208	234	255	288
		-	32	45	BBUE4R		142	167	178	216	228	245	272	321	346
		-	32	60	BBUE5R		156	192	206	251	269	289	317	391	425
		27’	32	68,6	BBUEWN		222	266	279	299	368	380	436	479	528
		30’	32	76,2	BBUEXN		228	275	291	307	385	397	455	504	562
		-	32	90	BBUE8N		235	288	303	375	401	432	484	585	635
		-	32	120	BBUE9N		238	294	312	369	496	431	490	653	625
TH NS LU PE		-	61,6	30	BBAE2R		152	175	181	202	229	237	262	286	318
		-	61,6	45	BBAE4R		170	199	213	256	266	283	311	361	386
		-	61,6	60	BBAE5R		192	231	246	298	314	336	363	439	472
		27’	61,6	68,6	BBAEWN		250	296	311	337	404	418	472	518	565
		30’	61,6	76,2	BBAEXN		257	307	323	347	423	437	493	544	601
		-	61,6	90	BBAE8N		281	338	357	438	461	493	544	647	698
		-	61,6	120	BBAE9N		270	329	347	417	542	474	532	702	669

Basi dispense

Profondità elementi esclusa anta

h. 60

ELEMENTI	Descrizione	Pollici	P.	L.	COD.	1	2	3	4	5	6	7	8	9	10
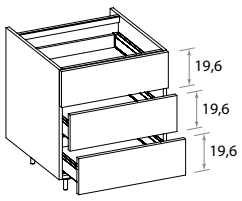	**Base con 3 cassetti**	-	32	45	BE5E4N		329	382	420	436	509	530	547	635	778
		-	32	60	BE5E5N		352	400	439	464	530	552	605	664	800
		27’	32	68,6	BE5EWN		379	420	459	492	553	577	638	696	825
		30’	32	76,2	BE5EXN		390	431	475	503	561	584	685	718	832
		-	32	90	BE5E8N		417	459	497	531	603	629	746	775	854
		-	61,6	45	BE0E4N		356	412	451	472	543	566	582	672	814
		-	61,6	60	BE0E5N		384	435	475	506	570	594	646	708	843
		27’	61,6	68,6	BE0EWN		414	459	499	539	599	624	683	745	872
TH NS LU PE		30’	61,6	76,2	BE0EXN		427	471	517	553	608	634	732	770	882
		-	61,6	90	BE0E8N		457	503	543	585	655	683	798	831	908

Supplemento sponde vedi capitolo Maggiorazioni pag. 3 (RIF.M)

ELEMENTI	Descrizione	Pollici	P.	L.	COD.	1	2	3	4	5	6	7	8	9	10
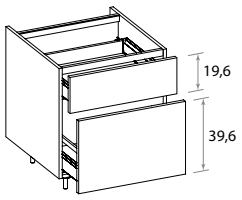	**Base con 1 cassetto e 1 cestello**	-	32	45	BEQE4N		271	312	338	359	407	424	450	504	582
		-	32	60	BEQE5N		294	339	369	390	446	465	506	555	628
		27’	32	68,6	BEQEWN		322	369	401	426	486	547	552	606	681
		30’	32	76,2	BEQEXN		330	378	412	435	499	520	580	629	705
		-	32	90	BEQE8N		345	399	433	455	533	556	625	676	752
		-	61,6	45	BEBE4N		294	337	364	390	437	455	480	536	613
		-	61,6	60	BEBE5N		321	369	399	426	481	501	541	593	664
		27’	61,6	68,5	BEBEWN		352	402	435	466	524	587	590	647	721
TH NS LU PE		30’	61,6	76,2	BEBEXN		360	412	448	476	539	561	620	672	746
		-	61,6	90	BEBE8N		379	437	471	501	577	601	668	722	797

Supplemento sponde vedi capitolo Maggiorazioni pag. 3 (RIF.B)

Basi dispense

Profondità elementi esclusa anta

h. 60

ELEMENTI	Descrizione	Pollici	P.	L.	COD.	1	2	3	4	5	6	7	8	9	10
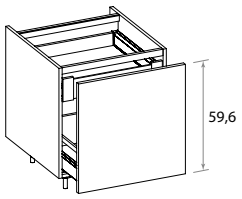	**Base con anta estraibile e 1 cassetto interno**	-	32	45	BEPE4N		212	245	265	281	320	334	356	394	424
		-	32	60	BEPE5N		230	273	295	310	364	379	403	450	500
		27’	32	68,6	BEPEWN		320	375	402	434	490	471	543	592	649
		30’	32	76,2	BEPEXN		324	386	414	445	507	529	562	616	683
		-	32	90	BEPE8N		300	364	391	418	493	513	540	610	695
		-	32	120	BEPE9N		368	454	486	530	619	645	674	765	888
		-	61,6	45	BEAE4N		304	346	370	405	439	457	475	521	548
		-	61,6	60	BEAE5N		325	377	404	437	486	506	525	582	627
TH NS LU PE		27’	61,6	68,6	BEAEWN		347	406	433	471	526	508	579	631	687
		30’	61,6	76,2	BEAEXN		354	418	448	484	545	568	600	657	722
		-	61,6	90	BEAE8N		369	440	471	511	582	606	629	706	788
		-	61,6	120	BEAE9N		440	533	567	627	712	742	766	865	984

59,6

Supplemento sponde vedi capitolo Maggiorazioni pag. 3 (RIF.F)

Basi con attrezzature

Profondità elementi esclusa anta

h. 60

ELEMENTI	Descrizione	Pollici	P.	L.	COD.	1	2	3	4	5	6	7	8	9	10
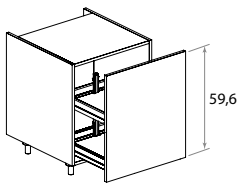	**Base con anta, con ATTREZZATURA ESTRAIBILE**	-	61,6	30	BDBE2N		193	218	233	255	277	289	310	337	364
		-	61,6	45	BDBE4N		208	242	261	277	316	329	352	389	420
		-	61,6	30	BDBE5N		224	267	289	302	356	371	395	441	492

59,6

TH NS LU PE

Supplemento sponde vedi capitolo Maggiorazioni pag. 3 (RIF.F)

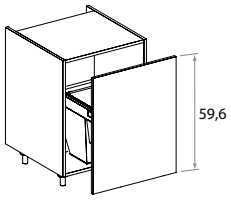	**Base con 1 anta, con PATTUMIERA ESRAIBILE**	-	61,6	45	BD5E4N		329	374	399	439	472	492	508	557	582
		-	61,6	60	BD5E5N		362	417	446	487	533	556	573	633	677

59,6

TH NS LU PE

Supplemento sponde vedi capitolo Maggiorazioni pag. 3 (RIF.R)

Basi forno

Profondità elementi esclusa anta

h. 60

ELEMENTI	Descrizione	H.	Pollici	P.	L	COD.	€.
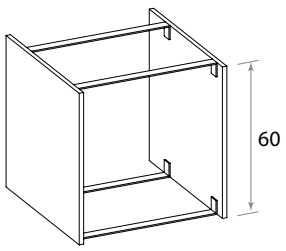	**Base forno (vano H.59)**	60	-	61,6	60	BFAE5N	269

Basi maxiforno forno

Profondità elementi esclusa anta

h. 60

ELEMENTI	Descrizione	Pollici	P.	L.	COD.	1	2	3	4	5	6	7	8	9	10
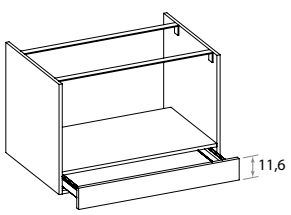	**Base Maxiforno (vano H.48) con 1 cassetto**	.	61,6	90	BFSE8N		312	339	363	403	415	437	473	483	516

Supplemento sponde vedi capitolo Maggiorazioni pag. 3 (RIF.B)

TH NS LU PE

Basi sottolavello

Profondità elementi esclusa anta

h. 60

ELEMENTI	Descrizione	Pollici	P.	L.	COD.	1	2	3	4	5	6	7	8	9	10
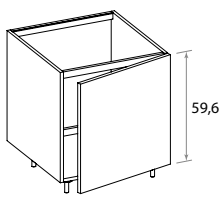	**Base sottolavello con anta**	-	61,6	45	BSAE4R		187	221	231	252	296	307	333	368	404
		-	61,6	60	BSAE5R		205	250	261	282	341	354	382	427	484
		27'	61,6	68,6	BSAEWN		261	309	323	353	419	433	487	534	581
		30'	61,6	76,2	BSAEXN		268	319	335	361	436	451	506	558	615
		-	61,6	90	BSAE8N		283	343	361	382	475	491	548	610	686
		-	61,6	120	BSAE9N		315	395	416	434	559	579	641	720	838

TH NS LU PE

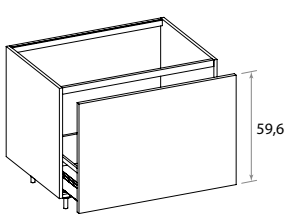	**Base sottolavello con cestello estraibile**	-	61,6	90	BS1E8N		335	402	431	464	537	559	584	657	741
		-	61,6	120	BS1E9N		405	494	528	581	667	695	722	817	938

Supplemento sponde vedi capitolo Maggiorazioni pag. 3(RIF.B)

TH NS LU PE

Basi forno

Profondità elementi esclusa anta

h. 80

ELEMENTI	Descrizione	Pollici	P.	L.	COD.	1	2	3	4	5	6	7	8	9	10
	Base forno (vano H.59) con cassetto superiore	-	**61,6**	**60**	**BFEG5N**		199	222	233	263	280	292	310	333	375

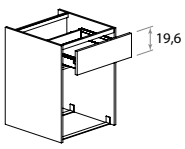

Supplemento sponde vedi capitolo Maggiorazioni pag. 3 (RIF.K)

TH NS LU PE

Basi forno con profilo gola

Profondità elementi esclusa anta

h. 80

ELEMENTI	Descrizione	Pollici	P.	L.	COD.	1	2	3	4	5	6	7	8	9	10
	Base forno (vano H.59) con cassetto superiore	-	**61,6**	**60**	**SFEG5N**	195	199	222	233	263	280	292	310	333	375

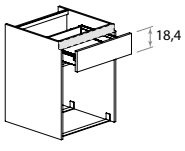

Supplemento sponde vedi capitolo Maggiorazioni pag. 3(RIF.K)

M5 LN

Basi elettrodomestici

Altezza elementi senza piedi - Profondità elementi esclusa anta

h. 80

ELEMENTI	Descrizione	Pollici	P.	L.	COD.	1	2	3	4	5	6	7	8	9	10
	Kit per Lavastoviglie a scomparsa integrale con 2 frontali cestelli	-	-	**45**	**BLBG4N**		227	269	281	304	362	378	419	465	538
		-	-	**60**	**BLBG5N**		238	289	306	320	402	418	469	521	591

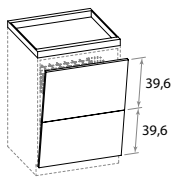

Telaio metallo per fissaggio elettrodomestico - compreso nel prezzo

TH NS LU PE

	Kit per Lavastoviglie a scomparsa integrale con 1 frontale cassetto + 1 frontale cestello	-	-	**45**	**BLAG4N**		230	277	293	307	381	397	433	489	583
		-	-	**60**	**BLAG5N**		239	293	311	323	412	429	481	534	647

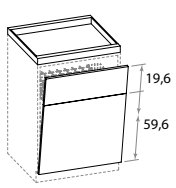

Telaio metallo per fissaggio elettrodomestico - compreso nel prezzo

TH NS LU PE

Basi elettrodomestici profilo gola

Altezza elementi senza piedi - Profondità elementi esclusa anta

h. 80

ELEMENTI	Descrizione	Pollici	P.	L.	COD.	1	2	3	4	5	6	7	8	9	10
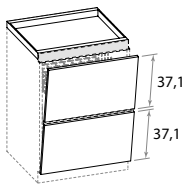	**Kit per Lavastoviglie a scomparsa integrale con 2 frontali cestelli**	-	-	**45**	**SLBG4N**	217	227	269	281	304	362	378	419	465	538
		-	-	**60**	**SLBG5N**	232	238	289	306	320	402	418	469	521	591

Telaio metallo per fissaggio elettrodomestico - compreso nel prezzo

M5 LN

Colonne per frigo

Altezza elementi senza piedi - Profondità elementi esclusa anta

h. 212

ELEMENTI	Descrizione	Pollici	P.	L.	COD.	1	2	3	4	5	6	7	8	9	10
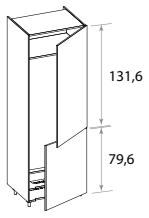	**Colonna Frigorifero, 2 ante (rovesciate)**	-	61,6	75	CBJS6R		542	711	794	950	1.027	1.098	1.227	1.498	1.678

Nell'eventualità che si volesse utilizzare elettrodomestici acquistati in autonomia, assicurarsi che siano compatibili per le ante Sp. 3 cm (NOISETTE)

TH LN NS LU PE

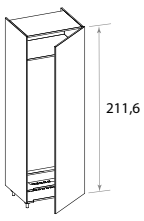	**Colonna Frigorifero, 1 anta**	-	61,6	75	CBYS6R		483	658	679	885	966	1.033	1.074	1.340	1.615

Nell'eventualità che si volesse utilizzare elettrodomestici acquistati in autonomia, assicurarsi che siano compatibili per le ante Sp. 3 cm (NOISETTE)

TH LN NS LU

Colonne per frigo

Altezza elementi senza piedi - Profondità elementi esclusa anta

h. 236

ELEMENTI	Descrizione	Pollici	P.	L.	COD.	1	2	3	4	5	6	7	8	9	10
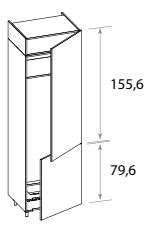	**Colonna Frigorifero, 2 ante (rovesciate)**	-	61,6	75	CBJT6R		678	876	966	1.161	1.243	1.325	1.452	1.737	1.971

Nell'eventualità che si volesse utilizzare elettrodomestici acquistati in autonomia, assicurarsi che siano compatibili per le ante Sp. 3 cm (NOISETTE)

TH LN NS LU PE

Colonne per frigo

Altezza elementi senza piedi - Profondità elementi esclusa anta

h. 260

ELEMENTI	Descrizione	Pollici	P.	L.	COD.	1	2	3	4	5	6	7	8	9	10
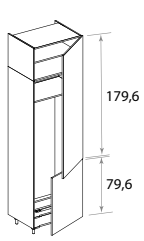	**Colonna Frigorifero, 2 ante (rovesciate) con ripiano**	-	61,6	75	CBJU6R		730	950	1.043	1.260	1.352	1.442	1.569	1.869	2.154

Nell'eventualità che si volesse utilizzare elettrodomestici acquistati in autonomia, assicurarsi che siano compatibili per le ante Sp. 3 cm (NOISETTE)

TH LN NS LU PE

Blocco Ante rientranti L. 277,6 cm

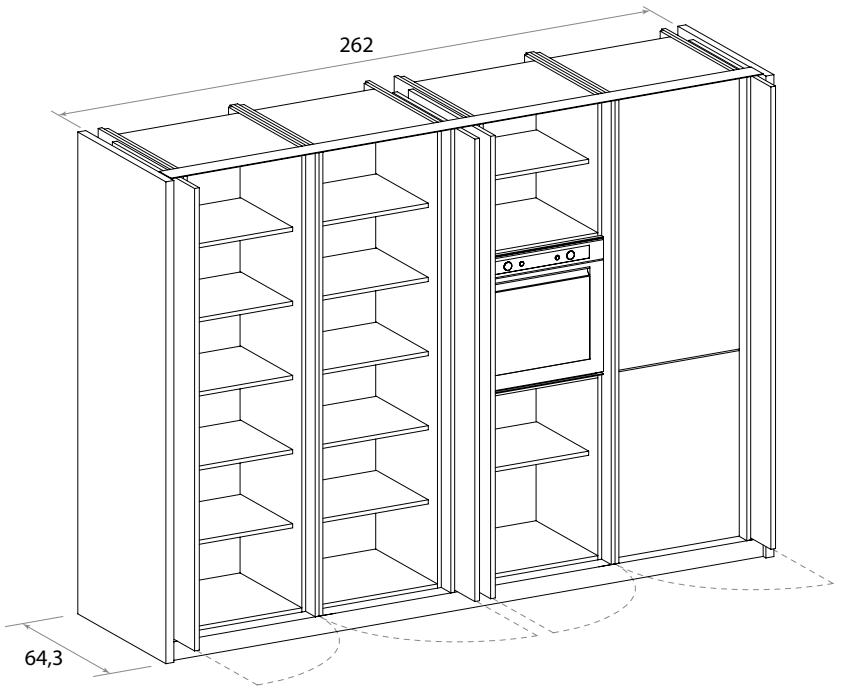

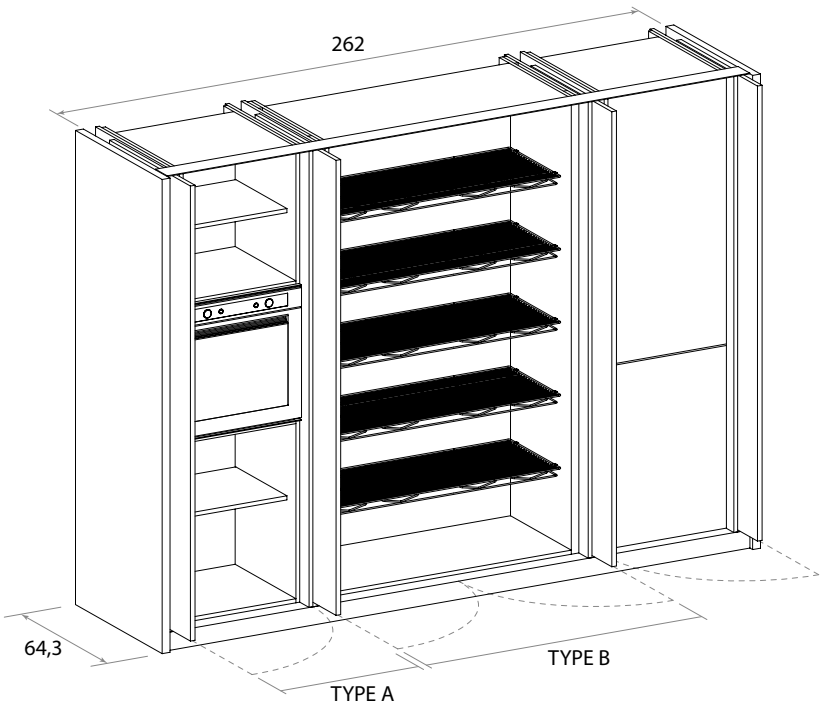

Anta rientrante DX / Sx per colonne H. 200 cm

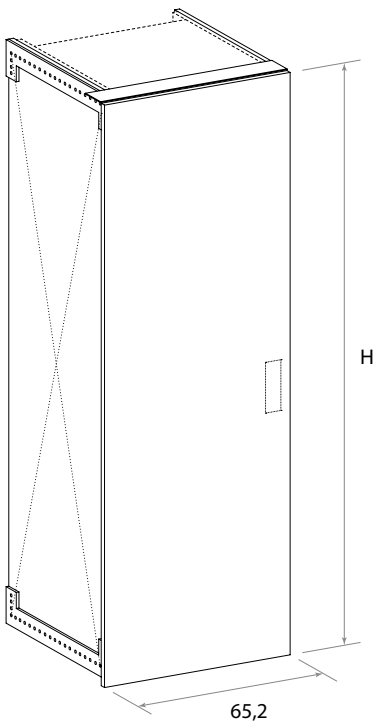

Fianco terminale Dx / Sx

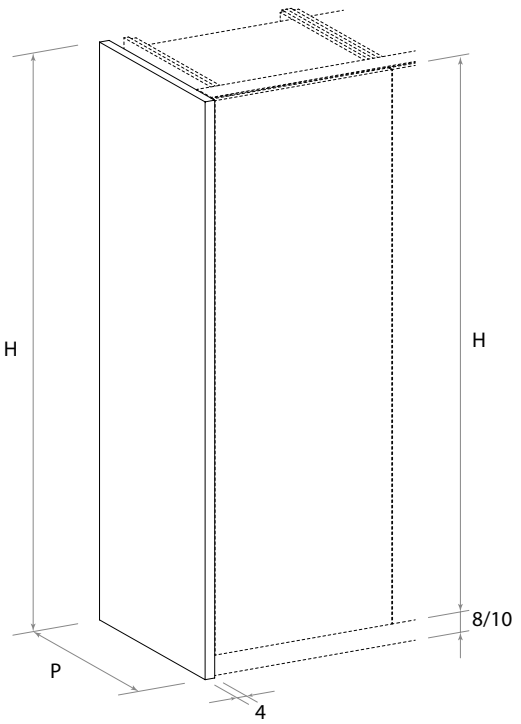

Ante rientranti

ELEMENTI	Descrizione	P.	H.	COD.	A	B	C	D	E	F	G	H	L
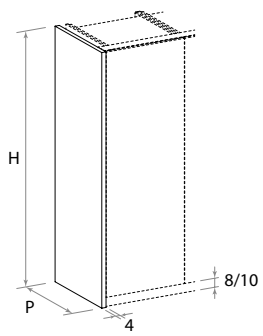	**Fianco per ante rientranti**	**64,3**	**208**	**XXZFFR03**				810	885	811		1.106	
		64,3	**210**	**XXZFFR04**				813	889	818		1.115	
	Per varianti colori vedi tabella finiture	**64,3**	**220**	**XXZFFS03**				829	910	854		1.165	
		64,3	**222**	**XXZFFS04**				832	915	860		1.174	

TH LU

ELEMENTI	Descrizione	Tipo	H.	L.	COD.	1	2	3	4	5	6	7	8	9	10
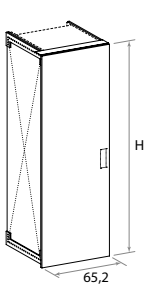	**Ante rientranti Tipo (A) Singola - Tipo (B) Doppia**	**(A)**	**200**	**65,2**	**RU8K96652E**				1.535	1.556	1.638	1.708	1.753	2.050	
		(B)	**200**	**134,3**	**RU9K96652E**				2.858	2.896	3.069	3.200	3.291	3.885	
	Per varianti colori vedi tabella finiture	**(A)**	**212**	**65,2**	**RU8M16652E**				1.571	1.591	1.643	1.713	1.787	2.102	
		(B)	**212**	**134,3**	**RU9M16652E**				2.928	2.967	3.080	3.210	3.359	3.989	

TH LU

Elementi interni

Altezza elementi senza piedi - Profondità elementi esclusa anta

ELEMENTI	Descrizione	H	Pollici	P	L	COD.	€.

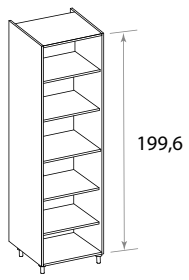

Colonna dispensa interna senza anta

200	-	61,6	43,8	XXKCARCN	446
200	-	61,6	60	XXKCAR5N	544
212	-	61,6	43,8	XXKCASCN	468
212	-	61,6	60	XXKCAS5N	560

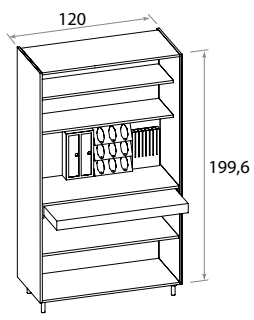

Madia senza anta con illuminazione a LED composta da: 2 mensole P.36 INOX, 1 mensola P.49 INOX, un piano di lavoro allungabile INOX e una parete attrezzata INOX (vedi foto)

200	-	61,6	120	XXKCBR9N	4.979
212	-	61,6	120	XXKCBS9N	5.254

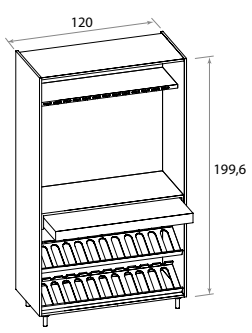

Madia senza anta con illuminazione a LED composta da: 1 mensola porta calici INOX, un piano di lavoro allungabile INOX e 2 ripiani portabottiglie INOX

200	-	61,6	120	XXKCCR9N	2.608
212	-	61,6	120	XXKCCS9N	2.881

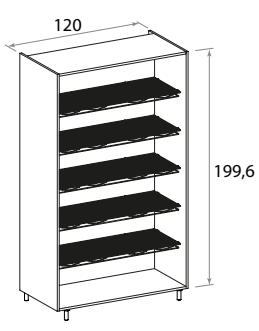

Colonna dispensa interna con ripiani in metallo senza anta

200	-	61,6	120	XXKCAR9N	874
212	-	61,6	120	XXKCAS9N	886

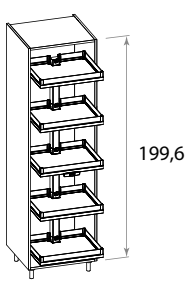

Colonna 1 anta, con ATTREZZATURA INTERNA ESTRAIBILE

200	-	61,6	60	XXKLRR5N	583
212	-	61,6	60	XXKLRS5N	606

ATTREZZATURA INTERNA

De Luxe	L. 60	XXUKHR5N	1.758

Elementi interni

Altezza elementi senza piedi - Profondità elementi esclusa anta

ELEMENTI	Descrizione	H	Pollici	P	L	COD.	€.

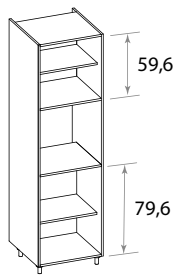

Colonna Forno (vano H.59), con ripiani

H	Pollici	P	L	COD.	€.
200	-	61,6	60	XXKFAR5N	506
212	-	61,6	60	XXKFAS5N	528

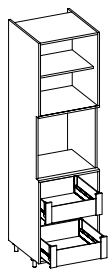

Colonna Forno (vano H.59), con ripiano e 2 cestelli

H	Pollici	P	L	COD.	€.
200	-	61,6	60	XXKF1R5N	746
212	-	61,6	60	XXKF1S5N	763

Supplemento sponde vedi capitolo Maggiorazioni pag. 3 (RIF.H)

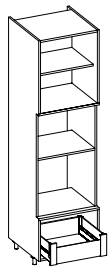

Colonna Microonde (vano H.45) + Forno (vano H.59), con ripiano e 1 cestello

H	Pollici	P	L	COD.	€.
200	-	61,6	60	XXKFUR5N	671
212	-	61,6	60	XXKFUS5N	693

Supplemento sponde vedi capitolo Maggiorazioni pag. 3(RIF.A)

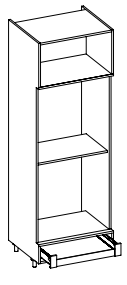

Colonna 2 Forni (vani H.70,8-74), con 1 cassetto

H	Pollici	P	L	COD.	€.
200	30’	61,6	76,2	XXKFJRXN	894
212	30’	61,6	76,2	XXKFJSXN	917

Supplemento sponde vedi capitolo Maggiorazioni pag. 3 (RIF.K)

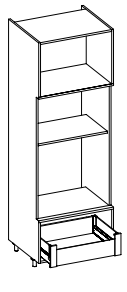

Colonna Microonde (vano H.44-49) + Forno (vano H.70,8-74), con 1 cestello

H	Pollici	P	L	COD.	€.
200	30’	61,6	76,2	XXKFKRXN	906
212	30’	61,6	76,2	XXKFKSXN	943

Supplemento sponde vedi capitolo Maggiorazioni pag. 3 (RIF.A)

Elementi interni

Altezza elementi senza piedi - Profondità elementi esclusa anta

ELEMENTI	Descrizione	H	Pollici	P	L	COD.	€.
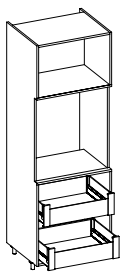	**Colonna Forno (vano H.70,8-74), con 2 cestelli**						
		200	30’	61,6	76,2	XXKFHRXN	990
		212	30’	61,6	76,2	XXKFHSXN	1.041

Supplemento sponde vedi capitolo Maggiorazioni pag. 3 (RIF.H)

Complementi

ELEMENTI	Descrizione	H.	P.	L	COD.	€.

Scansia - con piedini - con telaio frontale alluminio anodizzato nero - schienale e mensola in melaminico opaco nero Sp. 1,6 cm

Per il corretto funzionamento della scansia prevedere il fissaggio a muro oppure negli elementi in accostamento.

con 1 ripiano	60	34,2	45	XXZNBE4NB	325
con 1 ripiano	60	34,2	60	XXZNBE5NB	343
con 1 ripiano	80	34,2	45	XXZNBG4N	331
con 1 ripiano	80	34,2	60	XXZNBG5N	350
con 3 ripiani	140	34,2	45	XXZNBM4N	474
con 3 ripiani	140	34,2	60	XXZNBM5N	503
con 5 ripiani	200	34,2	45	XXZNBR4N	592
con 5 ripiani	200	34,2	60	XXZNBR5N	627
con 5 ripiani	212	34,2	45	XXZNBS4N	598
con 5 ripiani	212	34,2	60	XXZNBS5N	635

Scansia pensile con ripiano - telaio frontale alluminio anodizzato nero - schienale e 1 mensola in melaminico lacc.opaco nero Sp. 1,6 cm

con 1 ripiano	60	34,2	45	XXZNBE4N	345
con 1 ripiano	60	34,2	60	XXZNBE5N	364
con 1 ripiano	72	34,2	45	XXZNBF4N	352
con 1 ripiano	72	34,2	60	XXZNBF5N	372
con 2 ripiani	96	34,2	45	XXZNBJ4N	425
con 2 ripiani	96	34,2	60	XXZNBJ5N	443
con 2 ripiani	120	34,2	45	XXZNBK4N	436
con 2 ripiani	120	34,2	60	XXZNBK5N	460

ISOLE PEPPER

Si compone affiancando basi di serie. Nel retro è possibile utilizza elementi basi di serie oppure elementi restro isola (H) per fissaggio pannello (A). Sui lati sono previsti i fianchi terminali (B) - (C).
Dopo aver individuato la soluzione desiderata comporre l'isola seguendo le indicazioni riportate nell'esempio.

Isola PEPPER con pannello retro

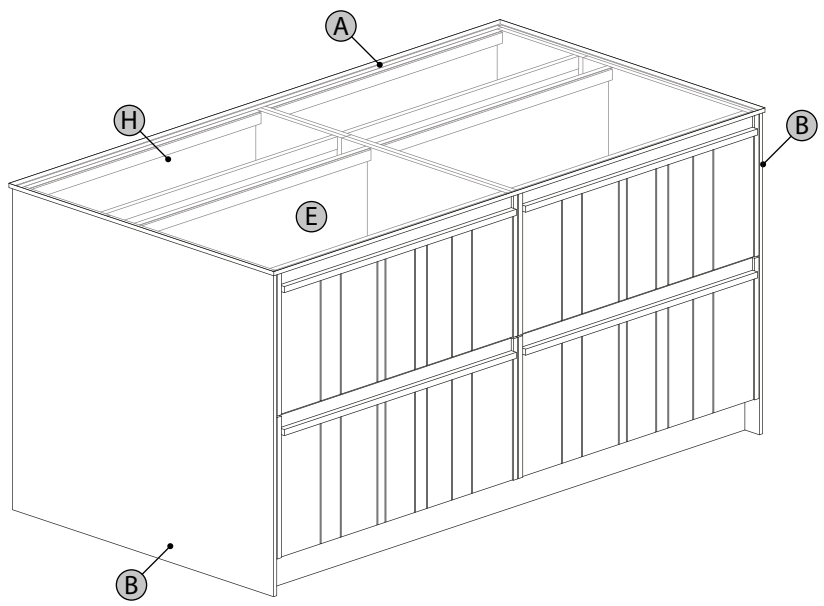

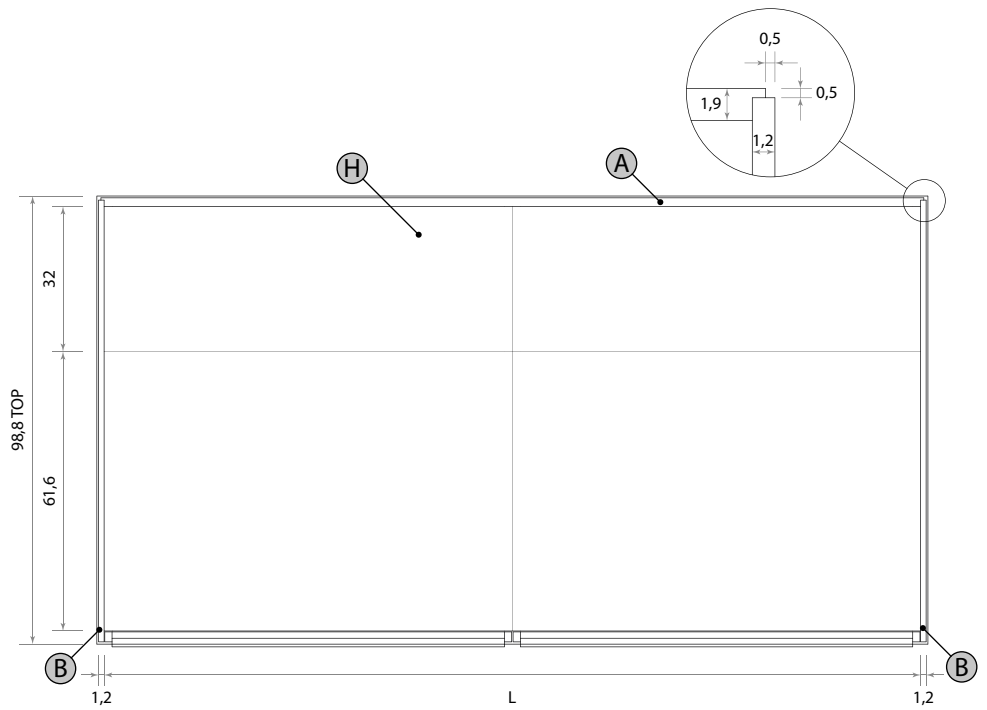

Isola PEPPER con basi retro P.32 cm

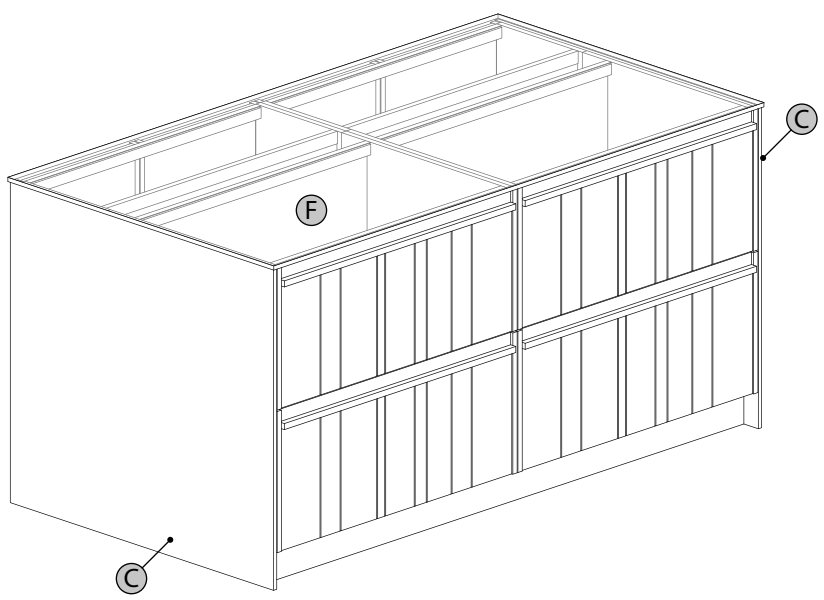

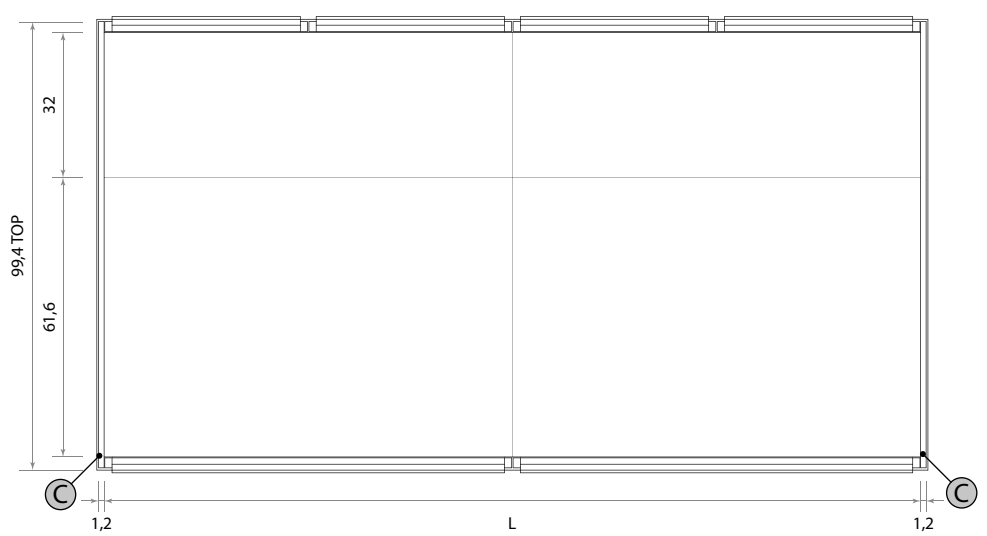

ISOLE PEPPER

Si compone accostando basi di serie P.61,6. Nel retro è possibile utilizzare elementi basi P.48,6. sui lati sono provisti i fianchi terminali (D).

La composizione Isola con pannello retro si compone affiancando basi di serie e scansia per isola. Nel retro applicare il pannello (A) .Sui lati sono previsti i fianchi terminali (L).
Dopo aver individuato la soluzione desiderata comporre l'isola seguendo le indicazioni riportate nell'esempio.

Isola PEPPER con basi retro P.48,6 cm

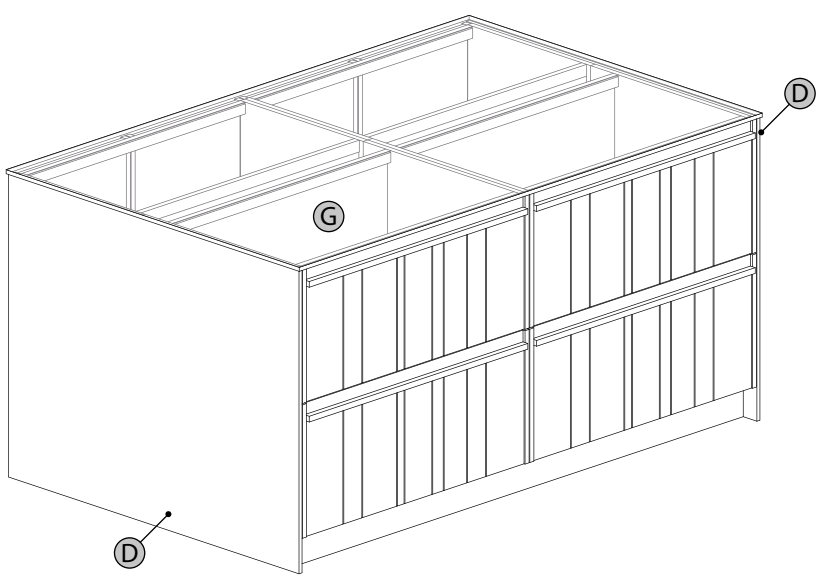

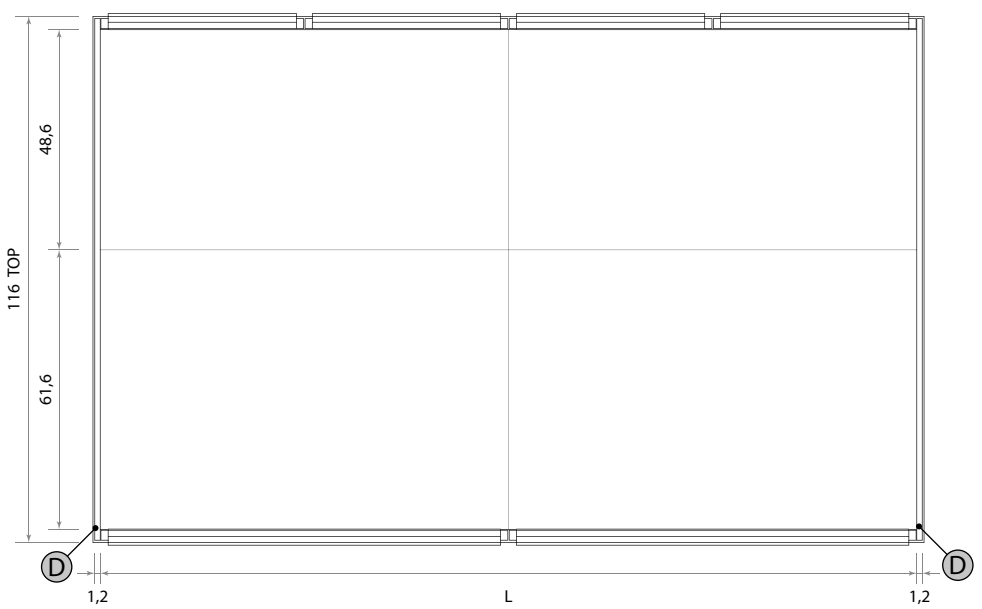

Isola PEPPER con scansia e pannello retro

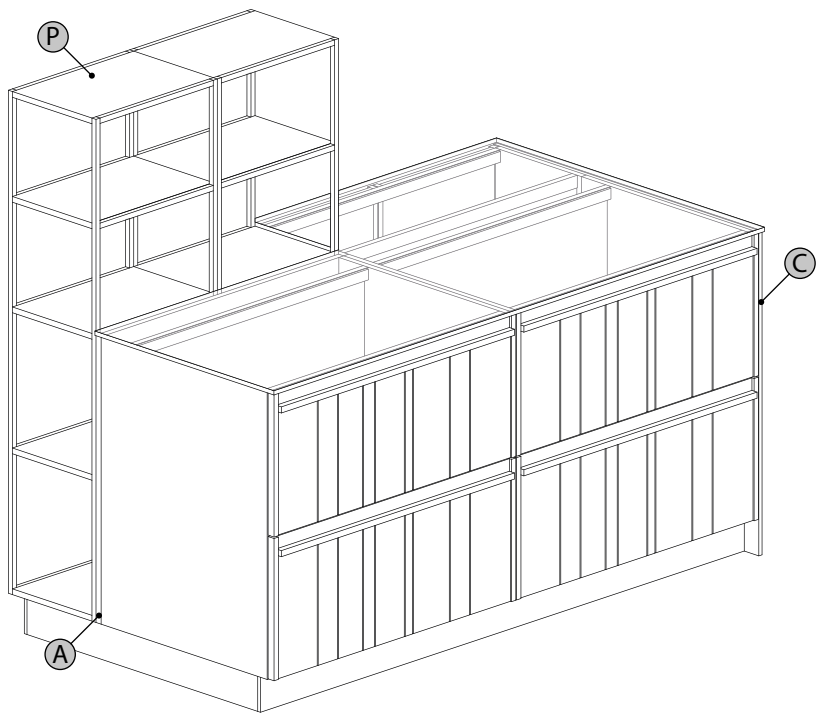

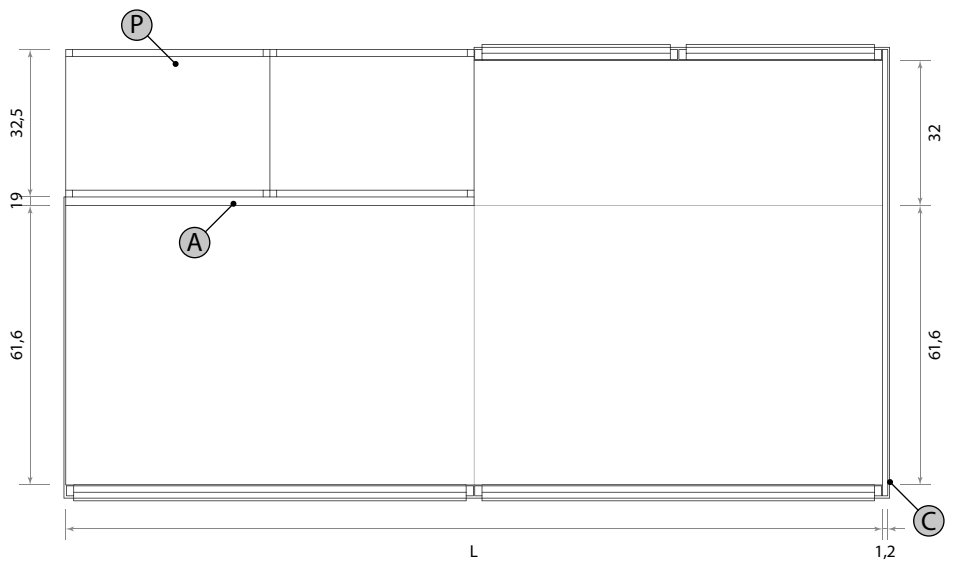

ISOLE PEPPER

Il piano penisola traslante permette, mediante uno scorrimento in diagonale di 45°, di creare 4 comode postazioni per colazione, pranzo e cena.
Posizionato sulle basi H.60 piu zoccolo per sedie.
Posizionato sulle basi H.80 piu zoccolo per sgabelli.

Penisola PEPPER con tavolo scorrimento trasversale

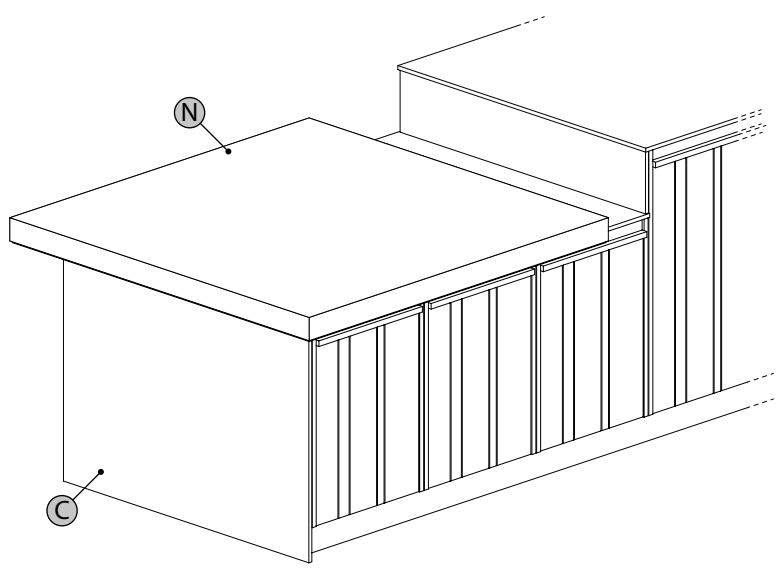

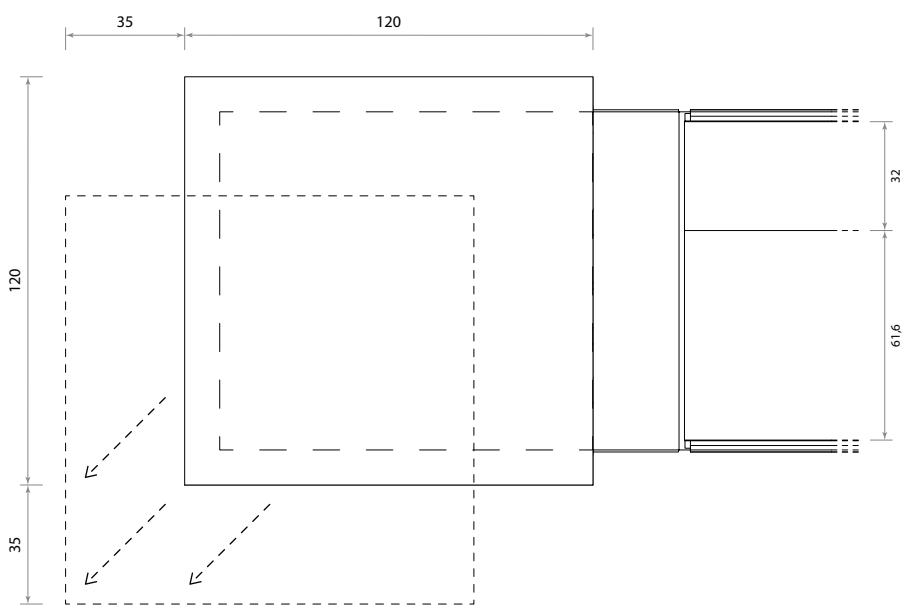

[ISOLE PEPPER] FIANCHI E PANNELLI

ELEMENTI	Descrizione	P.	L.	COD.	A	B	C	D	E	F	G	H	L
B 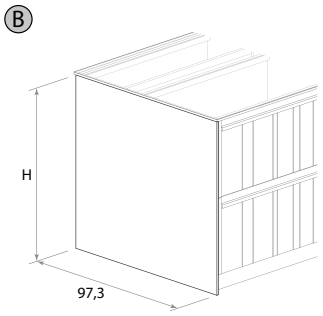	**B - Fianco Terminale L. 1,2 P. 97,3 Al metro quadro (MQ)**	-	-	**XXZP000N**	77	139		287	378	385	513		
C 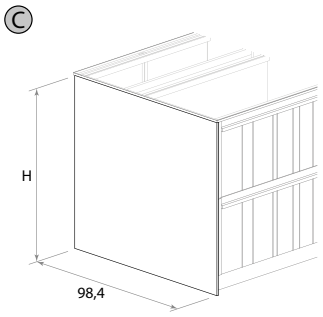	**C - Fianco Terminale L. 1,2 P. 98,4 Al metro quadro (MQ)**	-	-	**XXZP000N**	77	139		287	378	385	513		
D 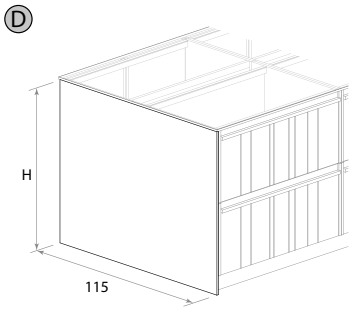	**D - Fianco Terminale L. 1,2 P. 115 Al metro quadro (MQ)**	-	-	**XXZP000N**	77	139		287	378	385	513		
L 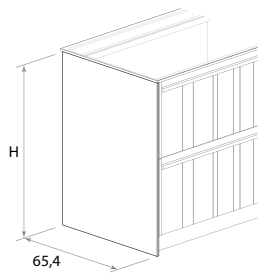	**L - Fianco Terminale L. 1,2 H. 80 P. 65,4 Al metro quadro (MQ)**	-	-	**XXZP000N**	77	139		287	378	385	513		
A 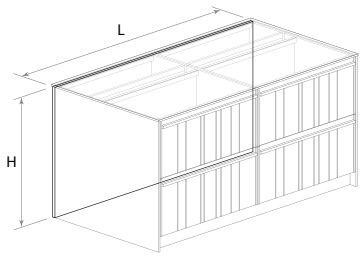	**Pannello retroisola H.80 Sp. 1,8/1,9 Al metro quadro (MQ) obbligatorio kit di fissaggio**	-	-	**XXZP100N**	97	122	290	287	378	403	513	695	

kit di fissaggio | **XXT9MAXX** | **10**

ELEMENTI	Descrizione	COD.	€.

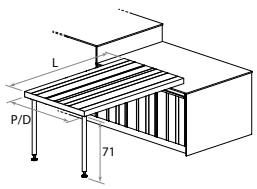

Penisola impiallacciata - H.6 Al metro quadro (MQ) - Dimensioni max L.120 P.300 cm

A scelta la finitura del piano può essere LISCIA o DOGATA.
Come optional la dogatura può essere realizzata anche sui due lati verticali.
Per conferma fattibilità e prezzo chiedere in azienda.

(Per varianti colore vedi tabella MATARIALI PANNELLI)

XXVTMG88P 908

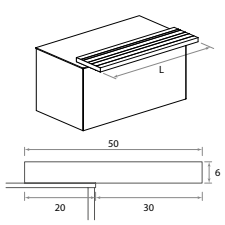

Piano colazione impiallacciato P.50 Sp.6 cm a metraggio (MT) - Dimansione max L.300 cm - con supporti per fissaggio sul top

A scelta la finitura del piano può essere LISCIA o DOGATA.
Come optional la dogatura può essere realizzata anche sui due lati verticali.
Per conferma fattibilità e prezzo chiedere in azienda.

(Per varianti colore vedi tabella MATARIALI PANNELLI)

XXHQF020 575

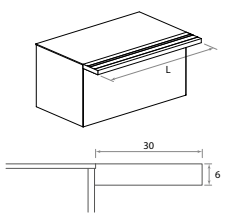

Piano colazione impiallacciato P.30 Sp.6 cm a metraggio (MT) Dimensione Max L.300 cm - con supporti per fissaggio sul top

A scelta la finitura del piano può essere LISCIA o DOGATA.
Come optional la dogatura può essere realizzata anche sui due lati verticali.
Per conferma fattibilità e prezzo chiedere in azienda.

(Per varianti colore vedi tabella MATARIALI PANNELLI)

XXHQG020 547

[ISOLE PEPPER] SCANSIA

ELEMENTI	Descrizione		H.	P.	L	COD.	€.

Ⓟ

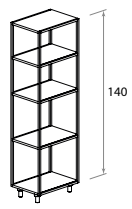

Scansia per reto-isola e penisola con piedini - bifacciale con telaio alluminio anodizzato nero e mensola in melaminico opaco nero Sp. 1,6 cm

Per il corretto funzionamento della scansia prevedere il fissaggio a muro oppure negli elementi in accostamento.

con 3 ripiani	140	32,5	45	XXZNAM4N	589
con 3 ripiani	140	32,5	60	XXZNAM5N	615

[ISOLE PEPPER] TAVOLO SCORRIMENTO TRASVERSALE

ELEMENTI	Descrizione	P.	L.	COD.	A	B	C	D	E	F	G	H	L
Ⓝ 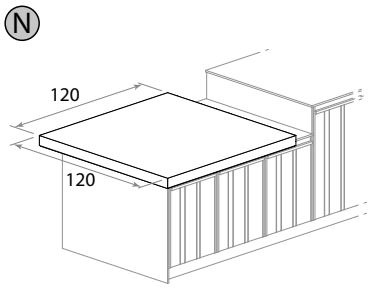	**Tavolo scorrimento trasversale impiallacciato 120 x 120 Sp.7.5 cm**	-	-	XXVTMG89P	1.186	1.241	1.394	1.391	1.478	1.501	1.607	1.784	

Ⓔ Ⓕ Ⓖ Ⓜ

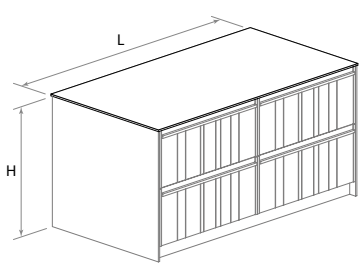

E - F - G - Piano Lavoro per isola al metro quadro (MQ)
VEDI CAPITOLO 'PIANI DI LAVORO'

Per varianti colori vedi tabella finiture TOP

Soprabasi P.48,6

h. 20

ELEMENTI	Descrizione	H.	Pollici	P.	L	COD.	€.
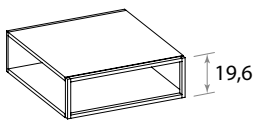	**Soprabase**	20	-	51	30	XXBGW22N	133
		20	-	51	45	XXBGW24N	141
		20	-	51	60	XXBGW25N	163
		20	27’	51	68,6	XXBGW2WN	168
		20	30’	51	76,2	XXBGW2XN	177
		20	-	51	90	XXBGW28N	185
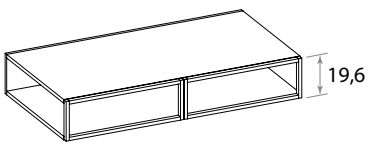	**Soprabase**	20	-	51	120	XXBGW29N	248

Basi P.32

h.80

ELEMENTI		COD	€.
Ⓗ 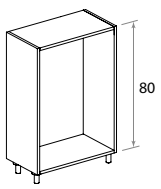 TH M5 LU NS LN	**Base senza anta P.32 per retroisola** L.30	XXJBUG2N	101
	L.40	XXJBUG3N	106
	L.45	XXJBUG4N	110
	L.60	XXJBUG5N	122
	L.80	XXJBUG7N	159
	L.90	XXJBUG8N	168
	L.120	XXJBUG9N	168

Basi P.48,6

Altezza elementi senza piedi - Profondità elementi esclusa anta

h.60

ELEMENTI	Descrizione	Pollici	P.	L.	COD.	1	2	3	4	5	6	7	8	9	10
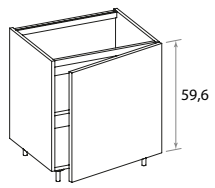	**Base con anta, con ripiano**		**48,6**	**30**	**BBLE2R**		144	166	172	192	219	227	252	275	307
		-	**48,6**	**45**	**BBLE4R**		160	187	199	240	251	269	295	346	371
		-	**48,6**	**60**	**BBLE5R**		178	216	231	280	297	318	345	421	455
		27'	**48,6**	**68,6**	**BBLEWN**		241	287	301	326	393	406	461	507	554
		30'	**48,6**	**76,2**	**BBLEXN**		248	298	314	335	411	425	482	532	590
		-	**48,6**	**90**	**BBLE8N**		265	319	337	415	439	470	522	624	675
TH **NS** **LU** **PE**															
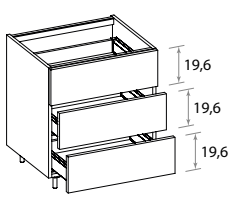	**Base con 3 cassetti**	**-**	**48,6**	**45**	**BEWE4N**		344	398	437	456	528	550	566	656	591
		-	**48,6**	**60**	**BEWE5N**		370	420	459	488	553	576	629	689	656
		27'	**48,6**	**68,6**	**BEWEWN**		399	443	483	519	580	604	664	725	852
		30'	**48,6**	**76,2**	**BEWEXN**		411	454	499	532	588	613	713	748	744
		-	**48,6**	**90**	**BEWE8N**		440	485	524	563	634	660	777	808	811
TH **NS** **LU** **PE**															
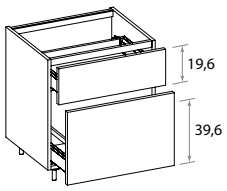	**Base con 1 cassetto e 1 cestello**	**-**	**48,6**	**45**	**BEME4N**		213	249	272	281	333	347	376	424	504
		-	**48,6**	**60**	**BEME5N**		235	274	301	310	370	385	430	473	548
		27'	**48,6**	**68,5**	**BEMEWN**		259	301	329	341	405	462	471	518	597
		30'	**48,6**	**76,2**	**BEMEXN**		265	308	339	349	416	434	497	540	618
		-	**48,6**	**90**	**BEME8N**		276	324	355	364	445	464	537	580	660
TH **NS** **LU** **PE**															
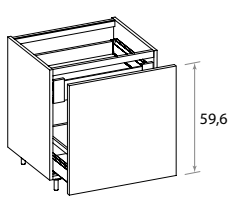	**Base con anta estraibile e 1 cassetto interno**	**-**	**48,6**	**45**	**BELE4N**		293	335	358	391	426	444	461	507	534
		-	**48,6**	**60**	**BELE5N**		313	364	391	422	471	491	511	566	612
		27'	**48,6**	**68,6**	**BELEWN**		335	393	420	455	511	492	563	614	671
		30'	**48,6**	**76,2**	**BELEXN**		341	404	433	467	529	551	584	639	705
		-	**48,6**	**90**	**BELE8N**		356	425	455	493	564	588	612	687	770
		-	**48,6**	**120**	**BELE9N**		424	515	550	606	692	720	746	843	963
TH **NS** **LU** **PE**															

Supplemento sponde vedi capitolo Maggiorazioni pag. 3(RIF.M)

Supplemento sponde vedi capitolo Maggiorazioni pag. 3(RIF.B)

Supplemento sponde vedi capitolo Maggiorazioni pag. 3(RIF.F)

Gambe Penisole

Descrizione	Descrizione	Descrizione

Gamba penisola tonda telescopica D.8 H.71/94 cm

Bianca | Cromata | Satinata

XXVTKE80G	89	98	107

Gamba penisola quadrata telescopica 80X80 H.71/94 cm

Bianca | Cromata | Satinata

XXVTKE81G	126	141	155

Gamba penisola / tavolo LOUNGE

Titanio | Laccato

Altezza tavolo L.72 H.71 P.8 cm

XXVTMG80G	348	348

Altezza penisola L.72 H.86 P.8 cm

XXVTMG81G	396	396

Gamba penisola / tavolo RETTANGOLARE

Titanio | Laccato

Altezza tavolo L.70 H.71 P.6 cm

XXVTKE85G	275	275

Altezza penisola L.70 H.86 P.6 cm

XXVTKE86G	275	275

Gamba penisola / tavolo VETRO

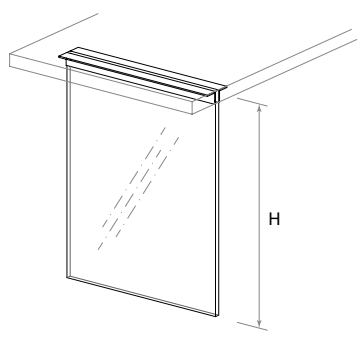

Vetro

Altezza tavolo L.70 H.71 P.2 cm

XXVTKE87G	428

Altezza penisola L.70 H.86 P.2 cm

XXVTKE88G	478

Gamba penisola / tavolo PEPPER - Laccato opaco Nero

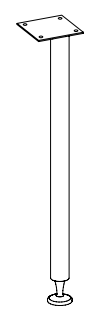

Laccato

Altezza tavolo D.4,5 H.71 cm

XXVTKE89G	200

Altezza penisola sopra top D.4,5 H.86 cm

XXVTKE90G	200

Lavelli

ELEMENTI		COD	€.
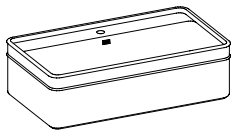	Lavello in appoggio ipergres L.75,8 H.22 P.42,8 cm Completo di piletta e sifone		
	Bianco opaco	XXAL00XB	1.072
	Nero opaco	XXAL00XN	1.072

Tavolo estraibile interno

ELEMENTI		COD	€.
	Tavolo estraibile interno impiallacciato (per varianti colore vedi tabella finiture)		
	L. 86,3 H.22,6 P.55	XXVTMH00P	1.474
	L. 116,3 H.22,6 P.55	XXVTMH01P	1.586

Descrizione	COD	€.

Kit faretto MATRIX a LED 24 V. 2 W. - (a norma I.M.Q.) CON INTERRUTTORE - Il prezzo comprende: Faretto a LED, interrutore, cablaggio, e fori di alloggiamento. Colori disponibili: Grigio metallizzato - Cromato - Nero opaco

Luce fredda - Kit 1 faretto	XXQLAAXA	96
Luce calda - kit 1 faretto	XXQLAAXB	96

Sistema di controllo remoto per apparecchi con illuminazione led a tensione di rete 220V - 240V

	10401500950	108

Descrizione	COD	€.

Kit faretto MATRIX a LED 24 V. 2 W. (a norma I.M.Q.) CON SENSORE INFRARED - Il prezzo comprende: Faretto a LED, sensore, cablaggio, e fori di alloggiamento. Colori disponibili: Grigio metallizzato- Cromato - Nero opaco da indicare al momento dell'ordine

Luce fredda - Kit 1 faretto per 1 anta	XXQLACXA	142
Luce calda - Kit 1 faretto per 1 anta	XXQLACXB	142

Descrizione	COD	€.

Kit faretto MATRIX a LED 24 V. 2 W. - (a norma I.M.Q.) - Il prezzo comprende: Faretto a LED, cablaggio, e fori di alloggiamento. Colori disponibili: Grigio metallizzato - Cromato - Nero opaco da indicare al momento dell'ordine

Luce fredda - Kit 1 faretto	XXQLADXA	56
Luce calda - Kit 1 faretto	XXQLADXB	56

Miscelatori

Descrizione	COD	€.
Miscelatore SCHOCK monocomando canna alta a tubo girevole Nero puro		

Nero puro	**1030829SXDROP84**	**221**

Descrizione	COD	€.
Miscelatore GROHE monocomando con canna girevole - Minta nero		

Nero	**10308463010**	**370**

Descrizione	COD	€.
Miscelatore BARAZZA monocomando con canna girevole - Unique one nero		

Nero	**10308281RUBUN1**	**807**

Descrizione	COD	€.
Miscelatore BARAZZA monocomando con canna girevole - Unique two nero		

Nero	**10308281RUBN2**	**412**

Descrizione	COD	€.
Miscelatore BARAZZA monocomando con doccia - Unique two nero		

Nero	**10308281RUBN2D**	**528**

Cappa MOOD

L'elemento cappa puo essere realizzato combinando piu finiture (Vedi listino generale)
Vanno segnalate singolarmente le finiture di:
A: Frontale/Cappa
B: Pannello

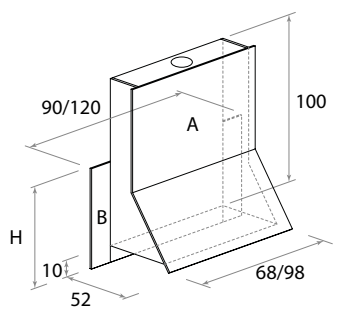

Velocità motore 3
Portata (m / h) 300
Potenza (W) 125
Tubo d'uscita D.120 mm

ELEMENTI	Descrizione	H.	L.	COD.	A	B	C	D	E	F	G	H	L
	Cappa Mod. MOOD Parete pannellata (aspirante)	**100**	**90**	**XXAK7500**	719	747		1.017	1.086	1.143	1.233		
	(A) Frontale Sp.1,2 cm	**100**	**120**	**XXAK7600**	843	879		1.223	1.320	1.391	1.515		
	(B) Pannello retro cappa Sp.1,9 cm	**60**	**90**	**XXZPKE8N**	57	69	118	117	145	145	187	226	
		60	**120**	**XXZPKE9N**	59	72	127	126	158	158	206	250	
		72	**90**	**XXZPKF8N**	59	72	129	128	161	161	209	253	
		72	**120**	**XXZPKF9N**	60	76	139	137	174	174	227	277	
		96	**90**	**XXZPKJ8N**	62	80	151	150	191	191	252	307	
		96	**120**	**XXZPKJ9N**	64	83	161	160	204	204	270	331	
		120	**90**	**XXZPKK8N**	71	95	193	191	248	248	332	409	
		120	**120**	**XXZPKK9N**	74	101	212	210	274	274	368	455	

Filtro per versione depurante | **10306227032** **12**

Cappa parete SHELF

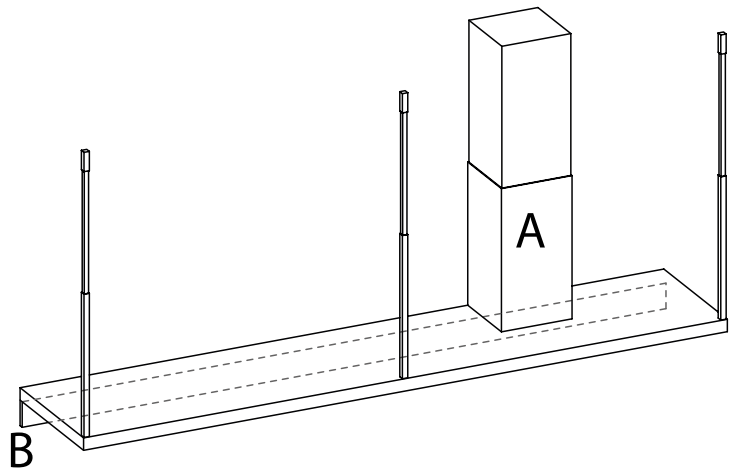

Descrizione		COD.	€.
(A) Cappa parete Mod. SHELF H.variabile 60/120 cm - P.49 - Anodizzata nera - con luce led - completa di motore	L.90	**10306510900**	**1.584**
	L.120	**10306511200**	**1.832**
Velocità motore 4 Portata (m3 / h) 800 Potenza (W) 350 Tubo d'uscita D.150 mm Portata max Kg.10	Cappa centrale L.150	**10306511500C**	**2.224**
	Cappa DX L.150	**10306511500D**	**2.271**
	Cappa SX L.150	**10306511500S**	**2.271**
	Cappa centrale L.180	**10306511800C**	**2.442**
	Cappa DX L.180	**10306511800D**	**2.500**
	Cappa SX L.180	**10306511800S**	**2.500**
	Cappa centrale L.240	**10306512400C**	**2.739**
	Cappa DX L.240	**10306512400D**	**2.867**
	Cappa SX L.240	**10306512400S**	**2.739**
(B) Pannello a riporto - H.10 Sp.1,8 cm - Laccato opaco nero (opzionale)	L.90	**10306600900**	**110**
	L.120	**10306601200**	**129**
	L.150	**10306601500**	**148**
	L.180	**10306601800**	**166**
	L.240	**10306602400**	**204**
	Filtro per versione depurante	**10306227032**	**12**

Cappa isola SHELF

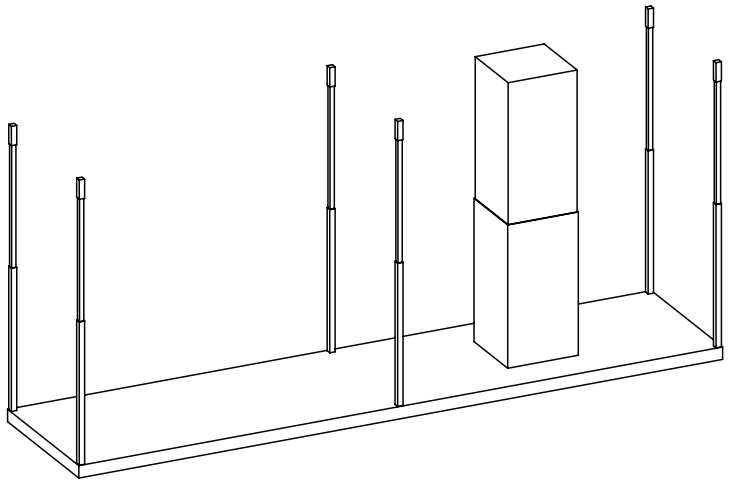

Descrizione		COD.	€.
Cappa isola Mod. SHELF H.variabile 60/120 cm - P.55 - Anodizzata nera - con luce led - completa di motore	L. 90	**10306500900**	**2.250**
	L. 120	**10306501200**	**2.462**
Velocità motore 4 Portata (m3 / h) 800 Potenza (W) 350 Tubo d'uscita D.150 mm Portata max Kg.10	Cappa centrale L.150	**10306501500C**	**2.980**
	Cappa DX L.150	**10306501500D**	**3.027**
	Cappa SX L.150	**10306501500S**	**3.027**
	Cappa centrale L.180	**10306501800C**	**3.224**
	Cappa DX L.180	**10306501800D**	**3.271**
	Cappa SX L.180	**10306501800S**	**3.271**
	Cappa centrale L.240	**10306502400C**	**3.611**
	Cappa DX L.240	**10306502400D**	**3.658**
	Cappa SX L.240	**10306502400S**	**3.658**
	Filtro per versione depurante	**10306227032**	**12**

TOP MATERIALS

DEKTON sp. 20 mm . DEKTON th. 20 mm . DEKTON ép. 20 mm . DEKTON esp. 20 mm

DEGL
glacier

DEFI
fiord

DEPE
opera

DETU
tundra

DENI
nilium

DEVI
vienna

DENA
nayla

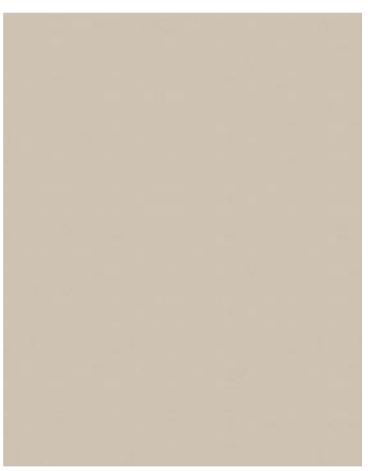

DEQU
quatar

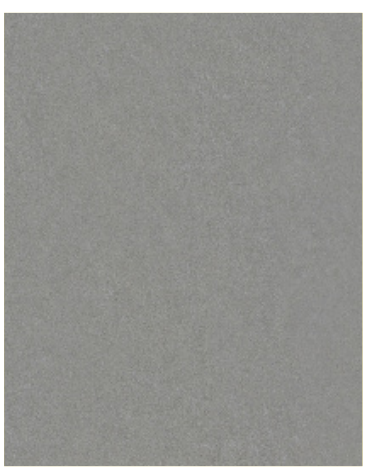

DEMA
manhattan

DEFS
fossil

DERA
radium

STARON sp. 12/18/30/40 mm . STARON th. 12/18/30/40 mm .
STARON ép. 12/18/30/40 mm . STARON esp. 12/18/30/40 mm

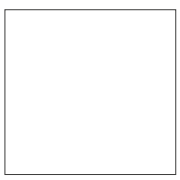

BRIGHT WHITE

TOP MATERIALS

HPL sp. 12/20/40 mm . HPL th. 12/20/40 mm . HPL ép. 12/20/40 mm . HPL esp. 12/20/40 mm

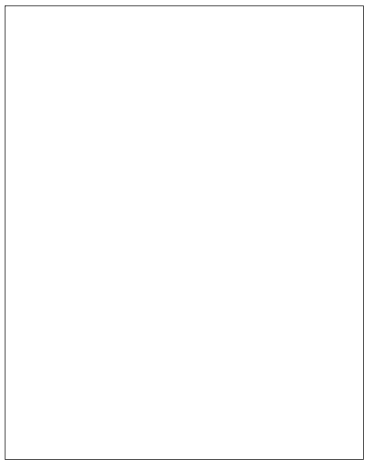

SRBI
bianco

LMFS
bianco pietra

SRSE
settecento

SRCU
cuba

SRMZ
mizar

SRAV
avana

SREL
eldora

SRQU
quiber

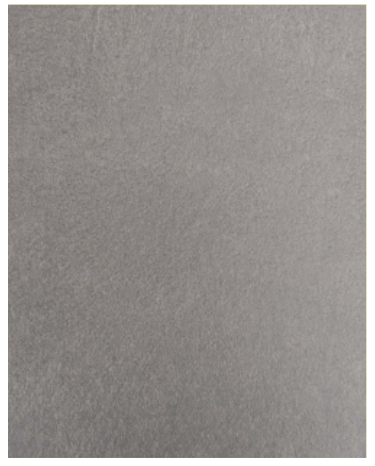

SRFA
faucon

SRRG
ruggine

SRNA
nassau

SRCA
calais

SRSA
savoy

SRCY
cayman

SRBR
brook

SRVA
valley

SRVS
vision

SRWD
woody

SRMA
malibù

SRTS
tosca

TOP MATERIALS

HPL sp. 12/20/40 mm . HPL th. 12/20/40 mm . HPL ép. 12/20/40 mm . HPL esp. 12/20/40 mm

SRTC
tocsy

SRBM
bombay

SRBL
black rock

SRME
merak

SRAE
argento

SRBE
belon

SRKL
kaliba

SRVU
vulcano pietra

SRAR
ardesia

SRNP
nero pietra

SRCE
cemento luna

SROT
ottocento

SRKA
karbon

TOP MATERIALS

LAMINAM sp. 12/20/30/220 mm . LAMINAM th. 12/20/30/220 mm . LAMINAM ép. 12/20/30/220 mm . LAMINAM esp. 12/20/30/220 mm

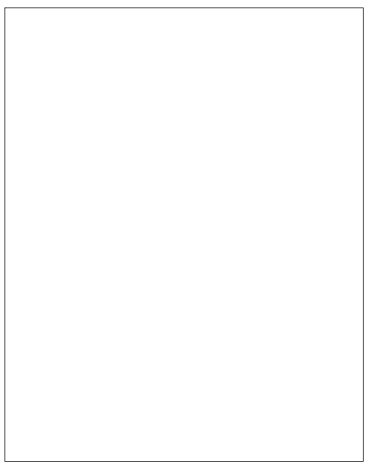

LMBA
bianco assoluto

LMCL
calacatta oro venato lucido

LMCV
calacatta oro

LMCI
calce bianco

LMCT
calce tortora

LMCN
calce nero

LMEE
emperador extra

LMEL
emperador extra lucido

LMND
noir desir

LMXM
oxide bruno

LMXN
oxide nero

LMNG
nero greco

LMSG
seta grigio

LMSL
seta liquorice

LMFP
fokos piombo

TOP MATERIALS

LAMINAM sp. 12/20/30/220 mm . LAMINAM th. 12/20/30/220 mm . LAMINAM ép. 12/20/30/220 mm . LAMINAM esp. 12/20/30/220 mm

LMFR
fokos roccia

LMFT
fokos terra

LMFS
fokos sale

TOP MATERIALS

FENIX sp. 20/40 mm . FENIX th. 20/40 mm . FENIX ép. 20/40 mm . FENIX esp. 20/40 mm

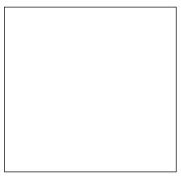

FXBK
bianco Kos

FXCT
castoro Ottawa

FXZD
zinco Doha

FXGL
grigio Londra

LXBD
bronzo Doha

FXRJ
rosso jaipur

FXVC
verde Comodoro

FXBL
bluriva

FXGE
grigio Effeso

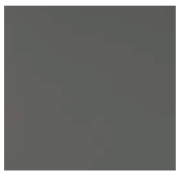

FXTD
titanio Doha

FXGB
grigio bromo

FXPD
piombo Doha

FXNI
nero ingo

HPL

Per varianti colore vedi tabella di finitura	P.	H.	COD.	Bianco - Bianco pietra - Settecento - Cuba - Mizar - Avana - Eldora - Quiber - Faucon - Ruggine - Nassau - Calais - Savoy - Cayman - Brook - Valley - Vision - Woody - Malibù - Tosca - Tocsy - Bombay - Black rock - Marak - Argento - Belon - Kaliba - Vulcano pietra - Ardesia - Nero pietra - Cemento luna - Ottocento - Karbon
ELEMENTI				€.

Piano Lavoro HPL al metro lineare (MT) alzatina esclusa (lunghezza massima L.400) (addebito min. MT 0,5)

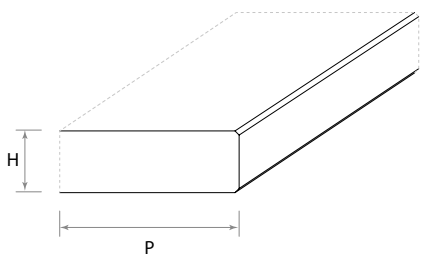

(Obbligatorio finiture laterali - Vedi MAGGIORAZIONI)

34,9	1,2	107012012349	114
	2	107012020349	121
	4	107012040349	132
64,5	1,2	107012012645	114
	2	107012020645	121
	4	107012040645	132

Piano Lavoro per isola e penisola HPL al metro quadro (MQ) alzatina esclusa (lunghezza massima L.400) (addebito min. MQ 0,5)

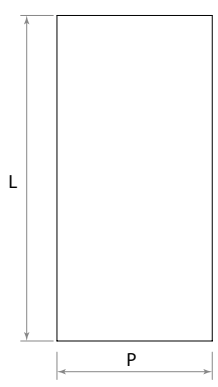

(Obbligatorio finiture laterali - Vedi MAGGIORAZIONI)

	1,2	107012012990	351
	2	107012020990	391
	4	107012040990	454

Alzatina per piani di lavoro in HPL al metro lineare (MT) - lunghezza massima L.400 (addebito min.Mt 0,5)

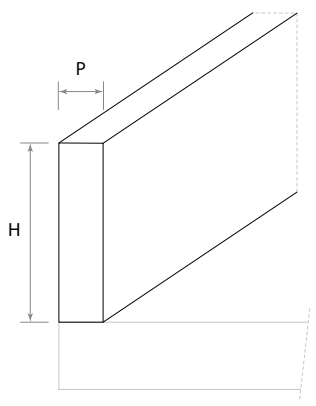

1,2	14	107012012140	46

HPL

Per varianti colore vedi tabella di finitura	P.	H.	COD.	Bianco - Bianco pietra - Settecento - Cuba - Mizar - Avana - Eldora - Quiber - Faucon - Ruggine - Nassau - Calais - Savoy - Cayman - Brook - Valley - Vision - Woody - Malibù - Tosca - Tocsy - Bombay - Black rock - Marak - Argento - Belon - Kaliba - Vulcano pietra - Ardesia - Nero pietra - Cemento luna - Ottocento - Karbon
ELEMENTI				€.

Alzatina alluminio per piani di lavoro rivestita HPL al metro lineare (MT) - lunghezza massima L.400 (addebito min.Mt 0,5)

2,9	**2,9**	**107012000029**	22

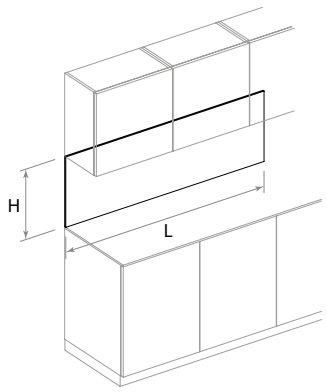

Pannellatura soprabase HPL al metro quadro (MQ) (H.min.28 - H.max. 120 - Lunghezza massima L.400) (addebito min. 0,50 Mq.)

2		**107012020999**	173

Lavelli HPL (vasca assemblata) - completi di piletta e sifone - montaggio e foro compresi

Per TOP

40 x 40	**XXAQ5001**	933
50 x 40	**XXAQ5003**	958
74 x 40	**XXAQ5004**	1.016

Per PENISOLE

40 x 40	**XXAQ5101**	1.204
50 x 40	**XXAQ5103**	1.229
74 x 40	**XXAQ5104**	1.288

Per varianti colore vedi tabella di finitura	P.	H.	COD.	Bianco - Bianco pietra - Settecento - Cuba - Mizar - Avana - Eldora - Quiber - Faucon - Ruggine - Nassau - Calais - Savoy - Cayman - Brook - Valley - Vision - Woody - Malibù - Tosca - Tocsy - Bombay - Black rock - Marak - Argento - Belon - Kaliba - Vulcano pietra - Ardesia - Nero pietra - Cemento luna - Ottocento - Karbon
ELEMENTI				€.

Maggiorazioni HPL

Foro rubinetto	XXT9XBXA	22
Foro presa corrente	XXT9XBXB	22
Foro lav. O Pc angolare	XXT9XBXC	58
Scasso su schienale	XXT9XBXD	128
Incasso pilastro	XXT9XBXX	47
Taglio fuori squadro	XXT9XBX1	40
Finitura laterale come fronte H.1,2 cm	XXT9XBX2	24
Finitura laterale come fronte H>= 2 cm	XXT9XBX3	45
Foro lavello o piano cottura	XXT9XBX4	43
Angolo in accosto o 45°	XXT9XBX5	50
Angolo in accosto o 45° - Fuori squadro	XXT9XBX6	130
Foro lavello o piano cottura a filo	XXT9XBX7	133
Rientro parte anteriore top	XXT9XBX8	282
Terminale spigolato	XXT9XBX9	79
Scasso su schienale	XXT9XBXD	128

Dekton

Per varianti colore vedi tabella di finitura	P.	H.	COD.	A	B	C	D	E
				FOSSIL	NILIUM VIENNA NAYLA QATAR MANHATTAN	OPERA	GLACIER FIORD TUNDRA	
ELEMENTI				€.	€.	€.	€.	€.

Piano Lavoro DEKTON al metro lineare (MT) alzatina esclusa - lunghezza massima L.320 (addebito min.MT 0,5)

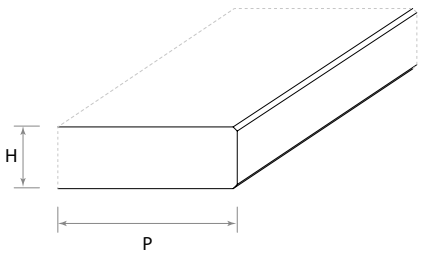

P.	H.	COD.	A	B	C	D	E
34,9	2	1070030203490	399	462	524	618	
64,5	2	1070030206450	500	581	662	784	

Piano Lavoro per isola e penisola DEKTON al metro quadro (MQ) alzatina esclusa - lunghezza massima L.320 (addebito min.MQ 0,5)

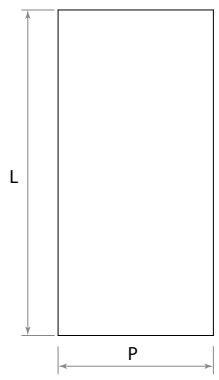

P.	H.	COD.	A	B	C	D	E
	2	1070030209990	1.180	1.361	1.542	1.814	

Alzatina per piani di lavoro in DEKTON al metro lineare (MT) - lunghezza massima L.320 (addebito min.MT 0,5)

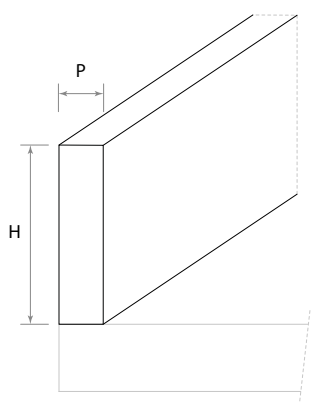

P.	H.	COD.	A	B	C	D	E
2		1070030200500	77	85	93	106	

Pannellatura soprabase DEKTON al metro quadro (MQ) - lunghezza massima L.320 (addebito min.MQ 0,5)

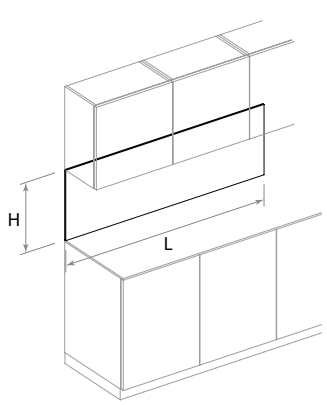

P.	H.	COD.	A	B	C	D	E
2		10700302099F0	1.161	1.343	1.524	1.796	

Per garantire uniformità di colore si rende necessartio utilizzare lo stesso spessore dei top

Dekton

Per varianti colore vedi tabella di finitura	P.	H.	COD.	A	B	C	D	E
				FOSSIL	NILIUM VIENNA NAYLA QATAR MANHATTAN	OPERA	GLACIER FIORD TUNDRA	
ELEMENTI				€.	€.	€.	€.	€.

Lavelli DEKTON (fondo piatto) solo per Piani Lavoro Sp. 2 cm - completi di piletta e sifone - montaggio e foro compresi

Sotto top - Vasca unica

32 X 40	**XXAQ1001**	1.055	1.127	1.198	1.304	

Filo top - Vasca unica

32 X 40	**XXAQ1021**	1.453	1.524	1.595	1.701	

Lavelli DEKTON (fondo inclinato) solo per Piani Lavoro Sp. 2 cm - completi di piletta e sifone - montaggio e foro compresi

Sotto top - Vasca unica

32 x 40	**XXAQ1011**	1.466	1.561	1.656	1.799	

Filo top - Vasca unica

32 x 40	**XXAQ1031**	1.863	1.958	2.054	2.197	

Dekton

Per varianti colore vedi tabella di finitura	P.	H.	COD.	A	B	C	D	E
				FOSSIL	NILIUM VIENNA NAYLA QATAR MANHATTAN	OPERA	GLACIER FIORD TUNDRA	
ELEMENTI				€.	€.	€.	€.	€.

Maggiorazioni DEKTON

Supplemento Fuori squadro	XXT8DAXX	55
Supplemento incasso pilastro	XXT8DBXX	39
Supplemento foro per rubinetto	XXT8DCXX	17
Supplemento foro lavello o piano cottura	XXT8DDXX	127
Supplemento foro lavello sottotop	XXT8DEXX	418
Supplemento foro lavello o piano cottura filo top	XXT8DFXX	286
Supplemento stondatura raggio 1 per colonne	XXT8DGXX	49
Finitura testate lucide singola	XXT8DHXX	28
Foro presa corrente	XXT8DJXX	55
Imballo per estero SPM	XXT8DKXX	73
Taglio a 45°	XXT8DLXX	68
Supplemento foro lavello o Pc angolo	XXT8DMXX	127
Sagomatura accostamento angolo	XXT8DNXX	34

A richiesta vengono fornite vasce lavello assemblate con la stessa finitura del piano di lavoro. Solo nello spessore 2 cm

Laminam

Non è consigliabile abbinare le finiture di sp.1,2 cm con lastre di spessori differenti Per varianti colore vedi tabella di finitura * Queste finiture sono disponibili solo per Sp.1,2 cm ELEMENTI	P.	H.	COD.	A CALCE NERO * CALCE TOR-TORA €.	B CALCE BIANCO FOKOS PIOMBO FOKOS ROCCIA FOKOS TERRA FOKOS SALE €.	C * CALACATTA ORO * EMPERADOR EXRTA * NOIR DESIR BIANCO ASSO-LUTO €.	D CALACATTA ORO LUCIDO * EMPERADOR EXTRA LUCIDO * NOIR DESIR LUCIDO €.	E * SETA LIQUIRICE * SETA GRIS €.

Piano Lavoro LAMINAM al metro lineare (MT) alzatina esclusa - lunghezza massima L.280 (addebito min.MT 0,5)

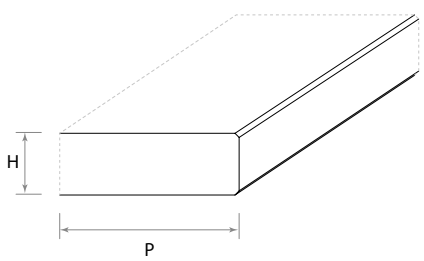

34,9	1,2	1070070123490	432	477	496	580	837
	2	1070070203490	480	512	628	644	
	3	1070070303490	480	512	628	644	
	22	1070072203490	1.095	1.175	1.504	1.551	
64,5	1,2	1070070126450	432	477	496	580	837
	2	1070070206450	480	512	628	644	
	3	1070070306450	480	512	628	644	
	22	1070072206450	1.095	1.175	1.504	1.551	

Piano Lavoro per isola e penisola LAMINAM al metro quadro (MQ) alzatina esclusa - lunghezza massima L.280 (addebito min.MQ 0,5)

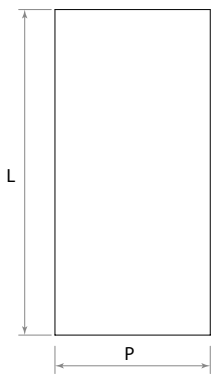

	1,2	1070070129990	902	969	1.001	1.091	1.259
	2	1070070209990	960	1.027	1.319	1.336	
	3	1070070309990	960	1.027	1.319	1.336	
	22	1070072209990	1.752	1.925	2.601	2.672	

Alzatina per piani di lavoro in LAMINAM al metro lineare (MT) - lunghezza massima L.280 (addebito min.MT 0,5)

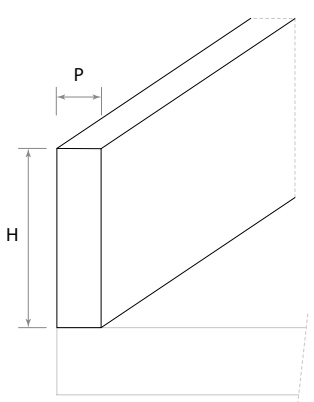

0,8	5	1070070080500	58	65	78	81	
1,2	5	1070070120500	65	81	97	113	161

Laminam

Non è consigliabile abbinare le finiture di sp.1,2 cm con lastre di spessori differenti Per varianti colore vedi tabella di finitura * Queste finiture sono disponibili solo per Sp.1,2 cm ELEMENTI	P.	H.	COD.	A CALCE NERO * CALCE TOR-TORA €.	B CALCE BIANCO FOKOS PIOMBO FOKOS ROCCIA FOKOS TERRA FOKOS SALE €.	C * CALACATTA ORO * EMPERADOR EXRTA * NOIR DESIR BIANCO ASSO-LUTO €.	D CALACATTA ORO LUCIDO * EMPERADOR EXTRA LUCIDO * NOIR DESIR LUCIDO €.	E * SETA LIQUIRICE * SETA GRIS €.

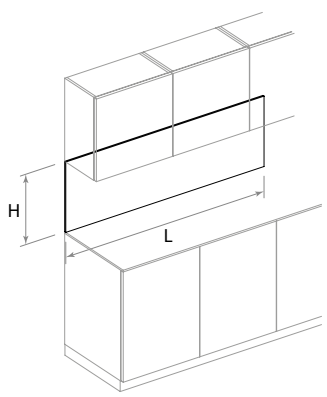

Pannellatura soprabase LAMINAM al metro quadro (MQ) - lunghezza massima L.280 (addebito min.MQ 0,50)

0,8		1070070089990	419	720	833	865	
1,2		1070070120990	902	969	1.001	1.091	1.259

Lavelli Inox rivestiti in LAMINAM - completi di piletta e sifone - montaggio e foro compresi

Vasca unica

34 x 40	107004032040	1.555	1.481	1.481	1.481	
43 x 40	107004034040	1.623	1.546	1.546	1.546	
50 x 40	107004035040	1.623	1.546	1.546	1.546	
70 x 40	107004036040	1.690	1.610	1.610	1.610	

Lavelli sottotop in LAMINAM - completi di piletta e sifone - montaggio e foro compresi - Per piani di lavoro Sp.1,2 cm

Vasca unica

34 x 38	107007042040	1.900	1.900	1.900	1.900	1.900
43 x 38	107007044040	1.900	1.900	1.900	1.900	1.900
50 x 38	107007045040	1.932	1.932	1.932	1.932	1.932
70 x 38	107007046040	1.996	1.996	1.996	1.996	1.996

Laminam

Non è consigliabile abbinare le finiture di sp.1,2 cm con lastre di spessori differenti Per varianti colore vedi tabella di finitura * Queste finiture sono disponibili solo per Sp.1,2 cm ELEMENTI	P.	H.	COD.	A CALCE NERO * CALCE TOR-TORA €.	B CALCE BIANCO FOKOS PIOMBO FOKOS ROCCIA FOKOS TERRA FOKOS SALE €.	C * CALACATTA ORO * EMPERADOR EXRTA * NOIR DESIR BIANCO ASSO-LUTO €.	D CALACATTA ORO LUCIDO * EMPERADOR EXTRA LUCIDO * NOIR DESIR LUCIDO €.	E * SETA LIQUIRICE * SETA GRIS €.

Maggiorazioni LAMINAM per Sp. 2 - 3 - 22 cm

Per Sp.
2
3
22

Supplemento finitura laterale	XXT9Q1XX	102
Supplemento foro per rubinetto	XXT9Q2XX	21
Supplemento fuori squadro	XXT9Q3XX	66
Supplemento incasso pilastro	XXT9Q4XX	36
Sagomatura terminale	XXT9Q5XX	160
Supplemento foro lavello o piano cottura	XXT9Q6XX	85
Supplemento foro per vasca tonda	XXT9Q7XX	132
Supplemento foro lavello o piano cottura ad angolo	XXT9Q8XX	152
Foro presa corrente	XXT9Q1AX	22
Imballo per estero SPM	XXT9Q1BX	68
Supplemento foro lavello o piano cottura filo top	XXT8GFXX	199
Supplemento stondatura raggio 1 per colonne	XXT8GGXX	220
Supplemento per foro pomello frontale piano cottura (Cad.1)	XXT9Q1EX	41
Supplemento foro lavello sottotop	XXT9Q9AX	212

Maggiorazioni LAMINAM per Sp. 1,2 cm

Per Sp.
1,2

Supplemento finitura laterale	XXT9Q1CX	51
Supplemento foro per rubinetto	XXT9Q2AX	29
Supplemento fuori squadro	XXT9Q3XX	66
Supplemento incasso pilastro	XXT9Q4AX	60
Sagomatura terminale	XXT9Q5AX	220
Supplemento foro lavello o piano cottura	XXT9Q6AX	102
Supplemento foro per vasca tonda	XXT9Q7XX	132
Supplemento foro lavello o piano cottura ad angolo	XXT9Q8AX	271
foro presa corrente	XXT9Q1DX	36
Imballo per estero SPM	XXT9Q1BX	68
Supplemento foro lavello o piano cottura filo top	XXT8GFAX	161
Supplemento per foro pomello frontale piano cottura (Cad.1)	XXT9Q1EX	41
Supplemento foro lavello sottotop	XXT9Q9AX	212

Fenix

Per varianti colore vedi tabella di finitura	P.	H.	COD.	Bianco Kos - Grigio Efeso - Grigio Bromo - Grigio Londra - Castoro Ottawa - Bluriva - Nero Ingo - Zinco Doha - Titanio Doha - Bronzo Doha - Piombo Doha
ELEMENTI				€.

Piano Lavoro FENIX al metro lineare (MT) alzatina esclusa (lunghezza massima L.420) (addebito min. MT 0,5)

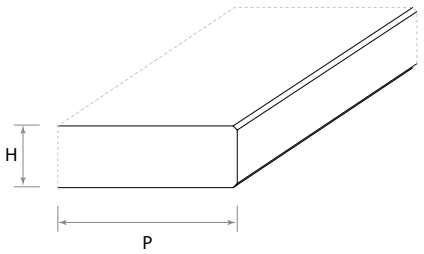

34,9	2	1070011203490	120
	4	1070011403490	138
64,5	2	1070011206450	168
	4	1070011406450	194

Piano Lavoro per isola e penisola FENIX al metro quadro (MQ) alzatina esclusa (lunghezza massima L.420)

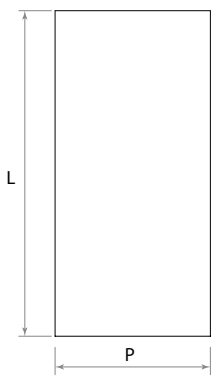

	2	1070011209990	231
	4	1070011409990	266

Pannellatura soprabase FENIX al metro quadro (MQ) (lunghezza massima L.420) (addebito min. 0,50 Mq.)

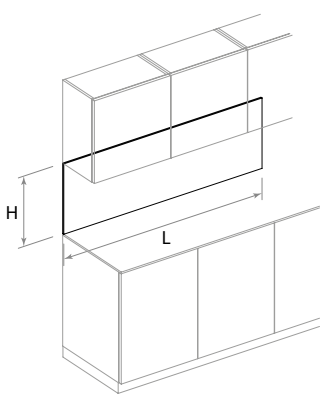

2		10700112099F0	243

Fenix

Per varianti colore vedi tabella di finitura	P.	H.	COD.	Bianco Kos - Grigio Efeso - Grigio Bromo - Grigio Londra - Castoro Ottawa - Bluriva - Nero Ingo - Zinco Doha - Titanio Doha - Bronzo Doha - Piombo Doha
ELEMENTI				€.

Lavelli FENIX (vasca assemblata) - completi di piletta e sifone - montaggio e foro compresi

Per TOP

40 x 40	XXAQ4001	1.213
50 x 40	XXAQ4003	1.241
74 x 40	XXAQ4004	1.308

Per PENISOLE

40 x 40	XXAQ4101	1.736
50 X 40	XXAQ4103	1.766
74 x 40	XXAQ4104	1.842

Maggiorazioni FENIX

Sagomatura terminale	XXT9Y6XX	65
Fuori squadro	XXT9Y3XX	36
Incasso pilastro	XXT9Y4XX	42
Foro presa corrente	XXT9Y2XX	16

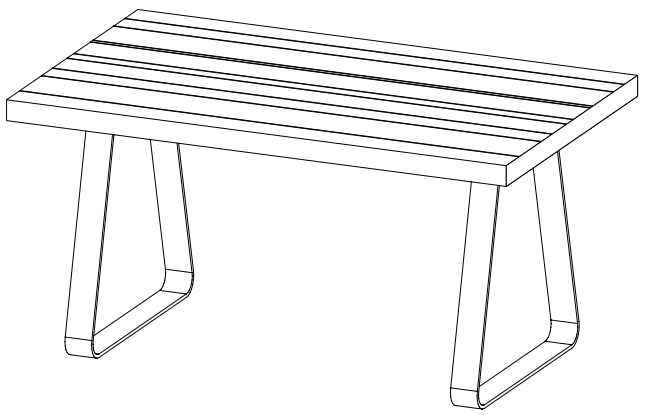

PEPPER Rettangolare

Pepper Tavolo fisso con piano lavoro Impiallacciato H.6 cm - Con gamba Lounge in metallo verniciato - (Per varianti colore vedi tabella MATERIALI PANNELLI)

COD. XXVTLH80 [140 X 80]

COD. XXVTLH81 [180 X 80]

PIANO DI LAVORO Sp.6 cm

	IMPIAL.DOGATO	IMPIAL.LISCIO
140 X 80	1.625	1.625
180 X 80	1.867	1.867

Come optional la dogatura può essere realizzata anche sui due lati verticali. Per conferma fattibilità e prezzo chiedere in azienda.

ZOCCOLI

Per varianti colore vedi tabella di finitura	H.	COD.	Alluminio Sat.	Alluminio Bril	Titanio Anodizzato Nero	Lacc. Opaco	Lacc. Lucido	Impial.Rovere-Impial.Noce
ELEMENTI			€.	€.	€.	€.	€.	€.
Zoccolo al metro lineare (MT) (lunghezza massima L.400)								
(Alluminio)								
	8	XXAZB1XX	33	44	33	67	75	64
	10	XXAZB2XX	34	43	36	69	76	66
(PVC)								
	10	XXAZB5XX	18					

Angolari di chiusura per zoccoli

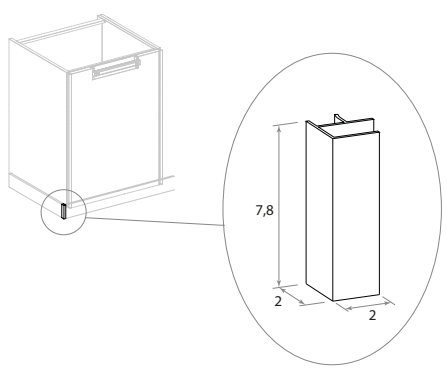

8	XXAZB3XX	12	6	5	13	30	13
10	XXAZB4XX	12	6	5	13	30	13
Materiale (PVC)							
10	XXAZB6XX	5					

Maggiorazioni

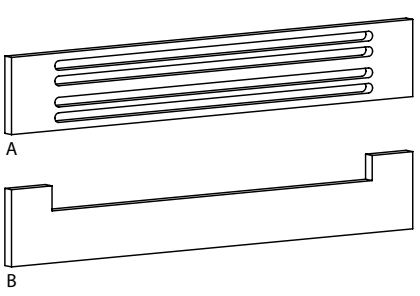

(A) Presa d'aria sotto frigo/forno	XXT98EXX	28
(B)Scasso per lavastoviglie L.45-60	XXT98FXX	56

Composit s.r.l. Strada provinciale Fogliense 41
61022 Fraz.Montecchio - Vallefoglia - Pesaro (Italy)
Tel. +39 0721/90971 r.a. - Fax 0721/497882
Internet http://www.composit.it
e-mail: info@composit.it